HIKVISION

# DS-PDTT15AM-LM

**Wired Triple Signal Detector**
**User Manual**

EN 50131-2-4:2020
EN 50131-1+A1+A2+A3
Security Grade 2, Environment Class IV
Certified by KIWA

## ENGLISH

## 1 Appearance

1. Top/Bottom Cover 2. Front Panel 3. PCBA 4. Rear Panel

③ The Main Printed Circuit Board Assembly (PCBA)

1. Tamper Switch 2. Bottom PIR Sensor 3. EOL Resistance
4. Terminal 5. Normal Open Terminal 6. DIP Switch
7. Microwave Potentiometer 8. PIR Angle

PIR Triggered: (top) (bottom) MW Triggered:

Alarm: Masked: + Fault:

## 2 Detection Range

I. Detection range
1. PIR Angle 2. PIR Distance
II. Masking seal

## 3 Installation

## 4 Relay Status

| | Normal | Alarm | Fault | Mask | Tamper |
|---|---|---|---|---|---|
| Alarm Relay | Close | Open | Close | Open | Close |
| Fault Relay | Close | Close | Open | Open | Close |
| Tamper Relay | Close | Close | Close | Close | Open |

## 5 Resistor Wiring

Method 1: Use the jumper to select EOL (End of Line) resistance on TAMPER/ALARM/FAULT pins.
Method 2: Add the resistor to TAMPER/ALARM/FAULT wiring ports.
Note: If EOL wiring is not used, leave the jumpers OFF. Do not force the jumper if it is not matched the pin. Method 1 & 2 should not be used on the ALARM/TAMPER/FAULT at the same time.

a. Tamper Resistance: 1K, 2K2, 4K7, 5K6, 6K8
b. Alarm Resistance: 1K, 2K2, 4K7, 5K6, 6K8
c. Fault Resistance: 1K, 2K2, 4K7, 5K6, 6K8

## 6 Connection Type

a. Normally Closed
Note: The resistor must be connected in series with one end of the detector.
b. Single End of Line Wiring
c. Double End of Line Wiring
d. Triple End of Line Wiring

★ **Remote LED Enable**

| LED Switch | LED Input | LED Operation |
|---|---|---|
| OFF | High (9 to 16 V) | Enabled |
| OFF | Low (0 V) | Disabled |

Note: To use this feature, the LED switch must be OFF.

## 7 Anti-masking

## 8 Lighting

## 9 Normal Open Terminal

≤350 mA 60 VDC, Contact Resistance <8 Ω

## 10 Powering On

## Specification

| | |
|---|---|
| Detection Range | 15 m |
| Detection Angle | 90° @ 180° adjustable |
| Detection Zones | 92 |
| Detectable Speed | 0.3 to 2 m/s |
| Sensitivity | Auto, Low |
| White Light Filter | 10000lux |
| Pet Immunity | 40 Kg |
| Microwave Frequency | 24GHz(24.15 to 24.25GHz) |
| Digital Temperature Compensation | Support |
| Anti-masking | Support |
| Adaptable Coverage | Support |
| | Pattern mask included |
| Digital Processing | Tri-Signal Logic |
| Sealed Optics | Support |
| Tamper Protection | Front,Rear |
| Anti-Sway Analytics | Support |
| Alarm Output | Normally Closed |
| LED Indicator | Green(Top PIR), Red(Microwave), Orange(Bottom PIR), Green+Orange(Mask), Blue(Alarm) |
| Power Consumption | 220 mA Max (with lighting on), 60mA (standard) |
| Power Supply | 9 to 16 VDC |
| Typical Voltage | 12 VDC |
| Operation Temperature | -25 °C to 60 °C (-13 °F to 140 °F) |
| Storage Temperature | -25 °C to 60 °C (-13 °F to 140 °F) |
| Operation Humidity | 10% to 90% |
| IP Rate | IP65 |
| Dimension(W × H × D) | 75 mm × 202 mm × 73 mm |
| Weight | 350 g |
| Mounting Height | 0.8 to 1.2 m |
| Mounting Method | Wall |
| Application Scenario | Outdoor |

Please use the power adapter complianting with LPS. The recommended power adapter is made by Shenzhen Honor Electronic Co., Ltd.

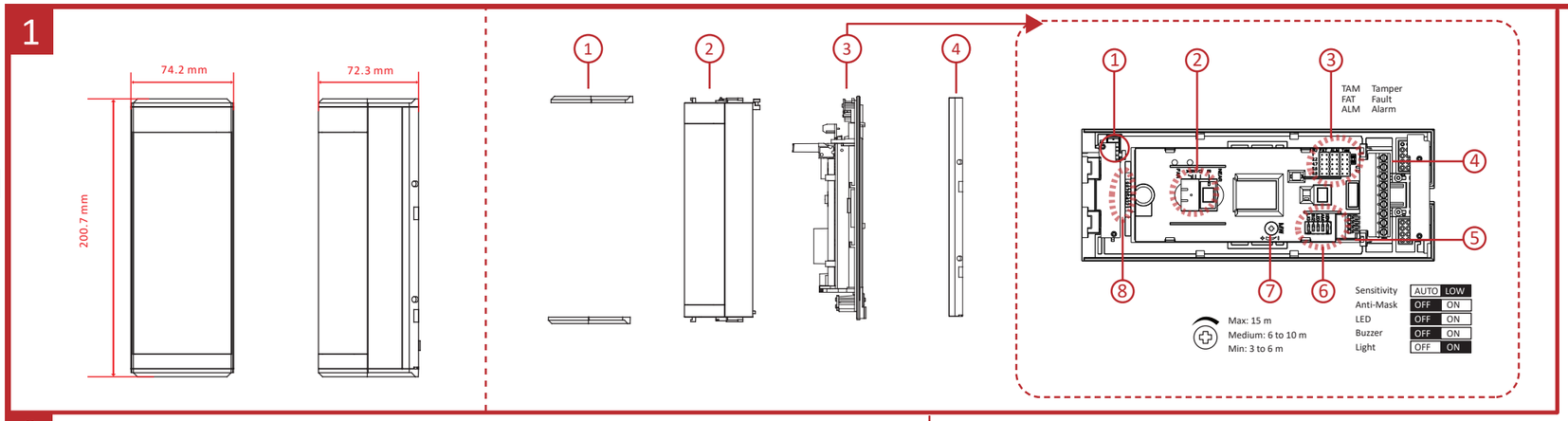


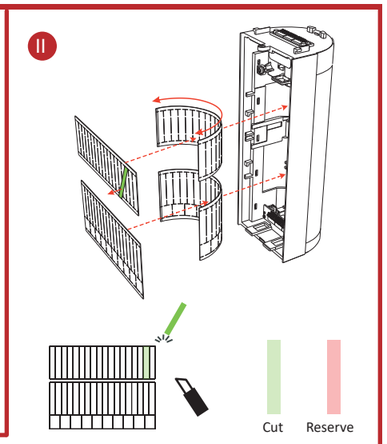


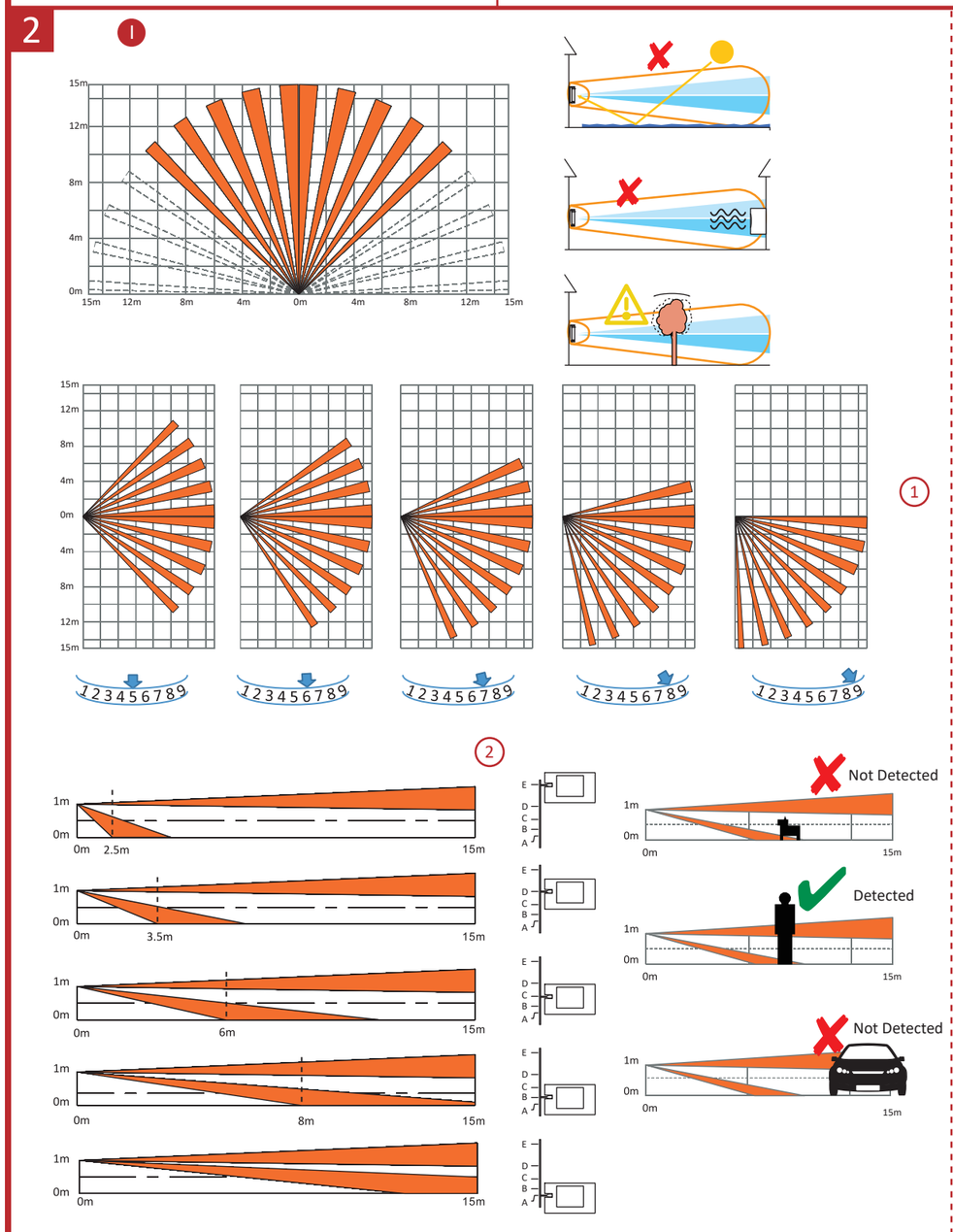


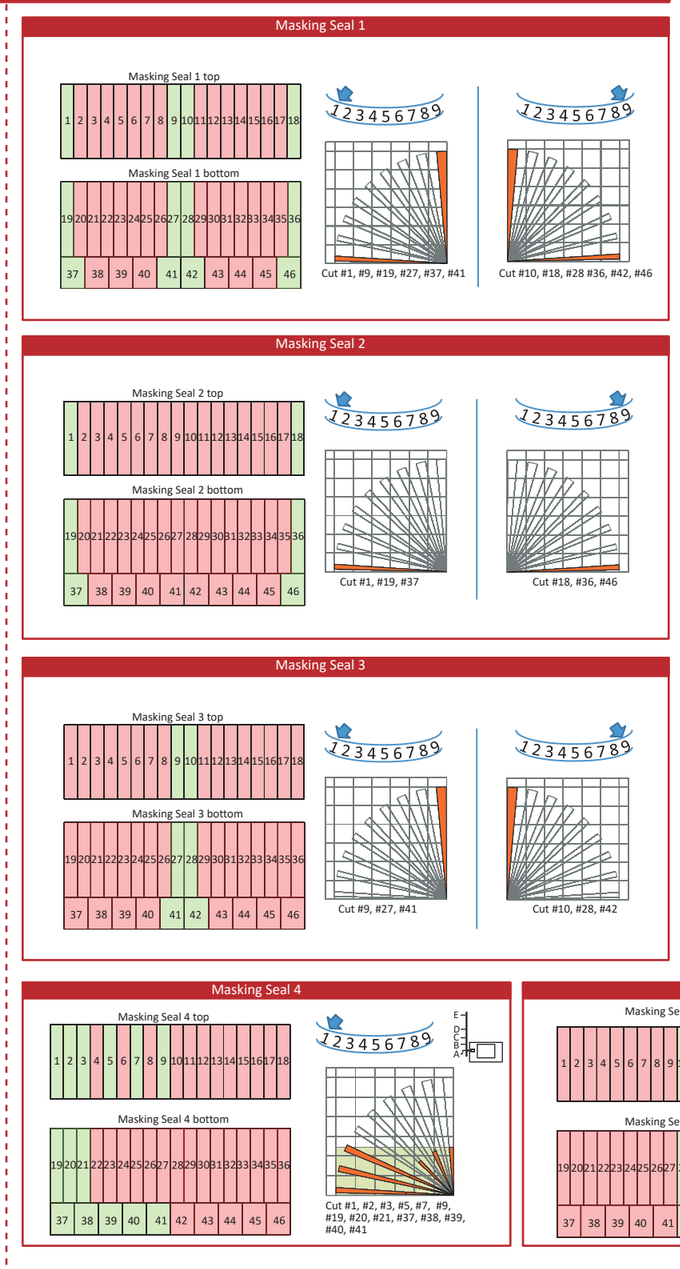




Hangzhou Hikvision Digital Technology CO.,Ltd. No.555 Qianmo Road, Binjiang District, Hangzhou 310052, China

## 3

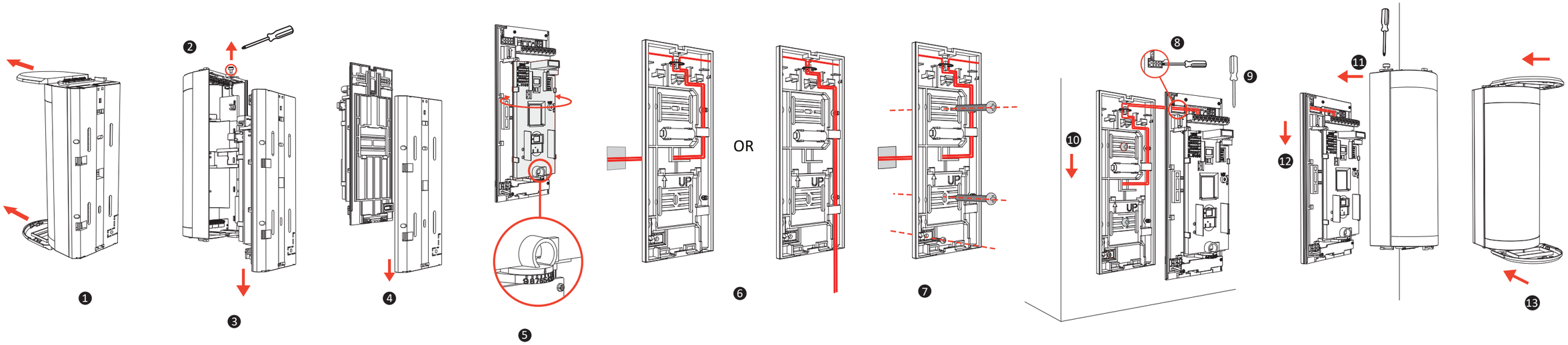


## 4

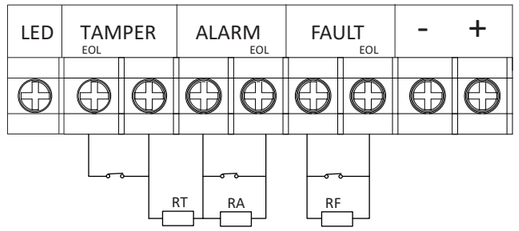


## 5

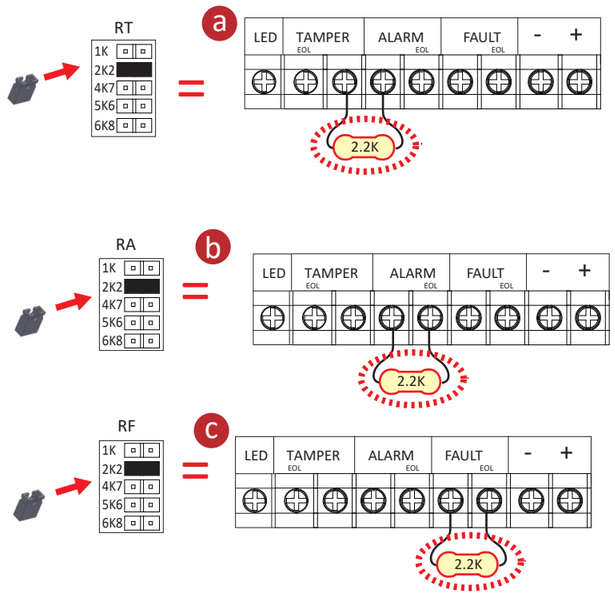


## 6

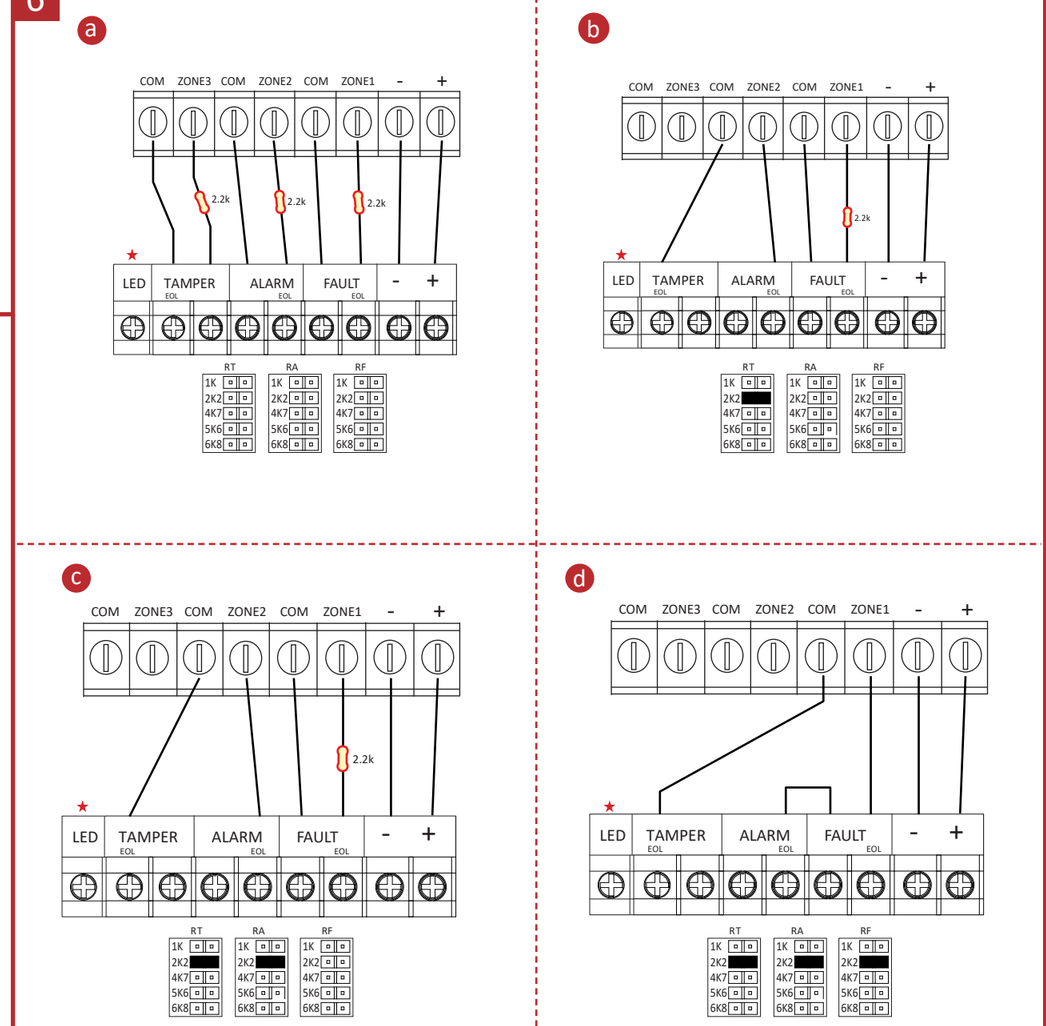


## 7

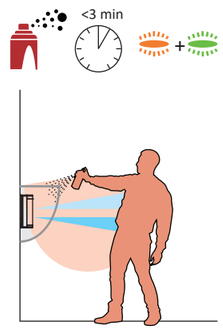


## 8

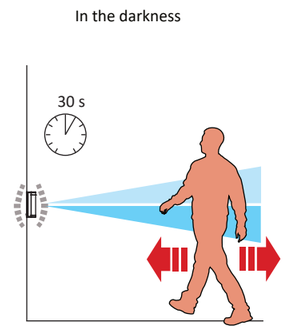


## 9

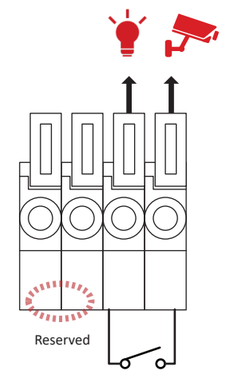


≤350 mA 60 VDC
Contact Resistance <8 Ω

## 10

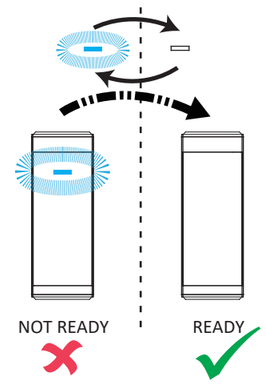

# FRANÇAIS

## 1 Apparence

1. Couverture supérieure/inférieure
2. Panneau avant
3. Assemblage de carte de circuit imprimé
4. Panneau arrière

③ Assemblage de carte de circuit imprimé principal (PCBA)

1. Contact antisabotage
2. Capteur infrarouge passif inférieur
3. Résistance de fin de ligne
4. Borne
5. Borne normalement ouverte
6. Commutateur DIP
7. Potentiomètre Micro-ondes
8. Angle de détection infrarouge passive

PIR déclenché : (supérieur) (inférieur) Micro-ondes déclenchées :

Alarme : Masqué : + Panne :

## 2 Portée de la détection

I. Plage de détection
1. Angle de détection infrarouge passive
2. Distance de détection infrarouge passive
II. Scellement du masquage

## 3 Installation

## 4 État du relais

| | Normale | Alarme | Panne | Masque | Antisabotage |
|---|---|---|---|---|---|
| Relais d'alarme | Fermer | Ouvert | Fermer | Ouvert | Fermer |
| Relais de défaut | Fermer | Fermer | Ouvert | Ouvert | Fermer |
| Relais antisabotage | Fermer | Fermer | Fermer | Fermer | Ouvert |

## 5 Câblage des résistances

Méthode 1 : Utilisez le cavalier pour sélectionner la résistance de fin de ligne sur les broches SABOTAGE/ALARME/DÉFAILLANCE.
Méthode 2 : Ajoutez la résistance aux ports de câblage SABOTAGE/ALARME/DÉFAILLANCE.
Remarque : si vous n'utilisez pas de câblage EOL, les cavaliers doivent rester désactivés. Ne forcez pas sur le cavalier s'il n'est pas adapté à la broche. Les méthodes 1 et 2 ne doivent pas être utilisées simultanément sur ALARME/SABOTAGE/DÉFAILLANCE.
a. Résistance antisabotage : 1K, 2K2, 4K7, 5K6, 6K8
b. Résistance d'alarme : 1K, 2K2, 4K7, 5K6, 6K8
c. Résistance de défaillance : 1K, 2K2, 4K7, 5K6, 6K8

## 6 Type de connexion

a. Normalement fermé
Remarque : la résistance doit être connectée en série à une des extrémités du détecteur.
b. Câblage d'une seule extrémité de ligne
c. Câblage d'une double extrémité de ligne
d. Câblage d'une triple extrémité de ligne

## 7 Antimasquage

## 8 Éclairage

## 9 Borne normalement ouverte

≤ 350 mA 60 V CC, Résistance de contact < 8 Ω

## 10 Mise sous tension

## Spécification

| | |
|---|---|
| Portée de la détection | 15 m |
| Angle de détection | 90° @ 180° réglable |
| Zones de détection | 92 |
| Vitesse détectable | 0,3 à 2 m/s |
| Sensibilité | Automatique, faible |
| Filtre de lumière blanche | 10 000 lux |
| Filtre à animaux de compagnie | 40 kg |
| Fréquence microonde | 24 GHz (24,15 à 24,25 GHz) |
| Compensation numérique de la tempé rature | Pris en charge |
| Anti-masquage | Pris en charge |
| Couverture adaptable | Pris en charge<br>Masque à modèle inclus |
| Traitement numérique | Logique à trois signaux |
| Optiques scellées | Pris en charge |
| Protection antisabotage | Avant, Arrière |
| Analyses anti-balancement | Pris en charge |
| Sortie d'alarme | normalement fermé |
| Voyant lumineux | Vert (PIR supérieur), Rouge (microonde), Orange (PIR inférieur), Vert + Orange (masquage), Bleu (alarme) |
| Consommation d'énergie | 220 mA max. (lorsque l'éclairage est allum é), 60 mA (standard) |
| Alimentation électrique | 9 à 16 V CC |
| Tension typique | 12 V CC |
| Température de fonctionnement | -25 °C à 60 °C |
| Température de stockage | -25 °C à 60 °C |
| Humidité de fonctionnement | 10 à 90 % |
| Indice de protection | IP65 |
| Dimensions (L × H × P) | 75 mm × 202 mm × 73 mm |
| Poids | 350 g |
| Hauteur de montage | 0,8 à 1,2 m |
| Méthode d'installation | Mur |
| Scénario d'application | À l'extérieur |

Veuillez utiliser l'adaptateur secteur conforme à la norme LPS. L'adaptateur secteur recommandé est fabriqué par Shenzhen Honor Electronic Co., Ltd.

# DEUTSCH

## 1 Aufbau

1. Obere/Untere Abdeckung
2. Frontplatte
3. PCBA
4. Rückwand

③ Gedruckte Hauptplatine (PCBA)

1. Sabotageschalter
2. Unterer PIR-Sensor
3. EOL-Widerstand
4. Anschlussklemmen
5. Arbeitskontakt-Anschlussklemmen
6. DIP-Schalter
7. Mikrowellen-Potentiometer
8. PIR-Winkel

PIR-Auslösung: (oben) (unten) MW ausgelöst:

Alarm: Maskiert: + Fehler:

## 2 Erkennungsbereich

I. Erkennungsbereich
1. PIR-Winkel 2. PIR Entfernung
II. Abdeckungsdichtung

## 3 Installation

## 4 Relaisstatus

| | Normal | Alarm | Fehler | Maske | Sabotage |
|---|---|---|---|---|---|
| Alarmrelais | Schließen | Öffnen | Schließen | Öffnen | Schließen |
| Fehlerrelais | Schließen | Schließen | Öffnen | Öffnen | Schließen |
| Sabotagerelais | Schließen | Schließen | Schließen | Schließen | Öffnen |

## 5 Widerstandsverdrahtung

Methode 1: Verwenden Sie die Steckbrücke, um Leitungsabschluss-Widerstand (EOL) an SABOTAGE/ALARM/FEHLER-Kontaktstiften zu wählen.
Methode 2: Schließen Sie den Widerstand an den SABOTAGE/ALARM/FEHLER-Verdrahtungsanschlüssen an.
Hinweis: Verwenden Sie KEINE Steckbrücken, wenn EOL-Verdrahtung nicht genutzt wird. Die Steckbrücke darf nicht gewaltsam aufgesteckt werden, wenn sie nicht auf den Kontaktstift passt. Methode 1 und 2 dürfen nicht gleichzeitig auf den ALARM/SABOTAGE/FEHLER-Stiftleisten verwendet werden.
a. Sabotagewiderstand: 1K, 2K2, 4K7, 5K6, 6K8
b. Alarmwiderstand: 1K, 2K2, 4K7, 5K6, 6K8
c. Fehlerwiderstand: 1K, 2K2, 4K7, 5K6, 6K8

## 6 Anschlussart

a. Normal geschlossen
Hinweis: Der Widerstand muss mit einem Kontakt des Melders in Reihe geschaltet werden.
b. Einzel-Leitungsabschlussverdrahtung
c. Doppel-Leitungsabschlussverdrahtung
d. Dreifach-Leitungsabschlussverdrahtung

## 7 Antimaskierung

## 8 Beleuchtung

## 9 Arbeitskontakt-Anschlussklemmen

≤ 350 mA 60 V DC, Übergangswiderstand < 8 Ω

## 10 Einschalten

## Technische Daten

| | |
|---|---|
| Erkennungsbereich | 15 m |
| Erkennungswinkel | 90° bei 180° einstellbar |
| Erkennungsbereiche | 92 |
| Erfassungsgeschwindigkeit | 0,3 bis 2 m/s |
| Empfindlichkeit | Auto, niedrig |
| Weißlichtfilter | 10.000 Lux |
| Haustier-Unterdrückung | 40 kg |
| Mikrowellenfrequenz | 24 GHz (24,15 bis 24,25 GHz) |
| Digitale Temperaturkompensation | Unterstützt |
| Anti-Maskierung | Unterstützt |
| Anpassbare Abdeckung | Unterstützt<br>Einschließlich Mustermaske |
| Digitale Verarbeitung | Dreizustandslogik |
| Versiegelte Optik | Unterstützt |
| Sabotageschutz | Vorderseite, Rückseite |
| Anti-Schwingen-Analyse | Unterstützt |
| Alarmausgang | Normal geschlossen |
| LED-Anzeige | Grün (Obere PIR), Rot (Mikrowelle), Orange (Untere PIR), Grün+Orange (Maske), Blau (Alarm) |
| Stromverbrauch | Max. 220 mA (mit eingeschalteter Beleuchtung), 60 mA (Standard) |
| Spannungsversorgung | 9 bis 16 V DC |
| Typische Spannung | 12 V DC |
| Betriebstemperatur | -25 °C bis 60 °C |
| Lagertemperatur | -25 °C bis 60 °C |
| Betriebsfeuchtigkeit | 10 % bis 90 % |
| IP-Schutzart | IP65 |
| Abmessungen (B × H × T) | 75 mm x 202 mm x 73 mm |
| Gewicht | 350 g |
| Befestigungshöhe | 0,8 bis 1,2 m |
| Montageort | Wand |
| Anwendungsszenario | Außenbereich |

Bitte verwenden Sie ein LPS-konformes Netzteil (mit begrenzter Leistung). Das empfohlene Netzteil wird von Shenzhen Honor Electronic Co., Ltd. hergestellt.

# ESPAÑOL

## 1 Apariencia

1. Tapa superior/inferior
2. Panel frontal
3. PCBA
4. Panel trasero

③ La placa base (PCBA)

1. Interruptor antimanipulación
2. Sensor PIR inferior
3. Resistencia fin de línea
4. Terminal
5. Terminal normalmente abierto
6. Interruptor DIP
7. Potenciómetro de microondas
8. Ángulo PIR

IR pasivo activado: (superior) (inferior) Microondas activado:

Alarma: Enmascarado: + Fallo:

## 2 Alcance de detección

I. Alcance de detección
1. Ángulo PIR 2. Distancia PIR
II. Sello de enmascaramiento

## 3 Instalación

## 4 Estado del relé

| | Normal | Alarma | Fallo | Máscara | Sabotaje |
|---|---|---|---|---|---|
| Relé de alarma | Cerrar | Abierto | Cerrar | Abierto | Cerrar |
| Relé de fallo | Cerrar | Cerrar | Abierto | Abierto | Cerrar |
| Relé antimanipulación | Cerrar | Cerrar | Cerrar | Cerrar | Abierto |

## 5 Cableado de la resistencia

Método 1: Use el Jumper para seleccionar la resistencia EOL (Fin de Línea) en los pines TAM / ALM / FAT.
Método 2: Añada una resistencia externa a los puertos de conexión MANIPULACIÓN / ALARMA / FALLO.
Nota: Si no usa un cableado de fin de línea (EOL), deje los puentes desconectados. No fuerce las resistencias si no coinciden con los pines. Los métodos 1 y 2 no se pueden usar simultáneamente en ALARMA / MANIPULACIÓN / FALLO.
a. Resistencia antimanipulación: 1K, 2K2, 4K7, 5K6, 6K8
b. Resistencia de alarma: 1K, 2K2, 4K7, 5K6, 6K8
c. Resistencia del circuito de fallos: 1K, 2K2, 4K7, 5K6, 6K8

## 6 Tipo de conexión

a. Normalmente cerrado
Nota: La resistencia se debe conectar en serie con uno de los extremos del detector.
b. Cableado de Fin de línea único
c. Cableado de Fin de línea doble
d. Cableado de Fin de línea triple

## 7 Antienmascaramiento

## 8 Iluminación

## 9 Terminal normalmente abierto

≤ 350 mA, 60 VCC. Resistencia de contacto < 8 Ω

## 10 Encendiéndose

## Especificación

| | |
|---|---|
| Alcance de detección | 15 m |
| Ángulo de detección | 90° @ 180° ajustable |
| Zonas de detección | 92 |
| Velocidad detectable | De 0,3 a 2 m/s |
| Sensibilidad | Automática y baja |
| Filtro de luz blanca | 10000 lux |
| Inmunidad a las mascotas | 40 kg |
| Frecuencia de microondas | 24 GHz (24,15 - 24,25 GHz) |
| Compensación de temperatura digital | Soporte |
| Antienmascaramiento | Soporte |
| Cobertura adaptable | Soporte<br>Máscara de patrón incluida |
| Procesamiento digital | Lógica de señal triple |
| Óptica sellada | Soporte |
| Protección antimanipulación | Frontal, Trasero |
| Análisis de estabilización | Soporte |
| Salida de alarma | Normalmente cerrado |
| Piloto led | Verde (PIR superior), Rojo (microondas), Naranja (PIR inferior), Verde + Naranja (m áscara), Azul (alarma) |
| Consumo de energía | 220 mA como máx. (con la iluminación encendida) y 60 mA (estándar) |
| Fuente de alimentación | 9 a 16 VCC |
| Tensión normal | 12 VCC |
| Temperatura de funcionamiento | -25 °C a 60 °C (-13 °F a 140 °F) |
| Temperatura de almacenamiento | -25 °C a 60 °C (-13 °F a 140 °F) |
| Humedad de funcionamiento | 10 % a 90 % |
| Grado de protección IP | IP65 |
| Dimensiones (An × Al × F) | 75 mm × 202 mm × 73 mm |
| Peso | 350 g |
| Altura de montaje | De 0,8 a 1,2 m |
| Método de montaje | Pared |
| Escenarios de aplicación | En exteriores |

Use el adaptador de corriente que cumpla con la LPS. El adaptador eléctrico recomendado está fabricado por Shenzhen Honor Electronic Co., Ltd.

# ITALIANO

## 1 Aspetto

1. Coperchio superiore/inferiore
2. Pannello anteriore
3. PCBA
4. Pannello posteriore

③ Gruppo circuito stampato principale (PCBA)

1. Interruttore manomissione
2. Sensore PIR inferiore
3. Resistenza EOL
4. Morsettiera
5. Morsettiera normalmente aperta
6. Microinterruttore
7. Potenziometro microonde
8. Angolo PIR

PIR attivato: (alto) (basso) MW attivato:

Allarme: Con maschera: + Guasto:

## 2 Campo di rilevamento

I. Campo di rilevamento
1. Angolo PIR 2. Distanza PIR
II. Sigillo di mascheramento

## 3 Installazione

## 4 Stato relè

| | Normale | Allarme | Errore | Maschera | Manomissione |
|---|---|---|---|---|---|
| Relè di allarme | Chiudi | Aperto | Chiudi | Aperto | Chiudi |
| Relè guasto | Chiudi | Chiudi | Aperto | Aperto | Chiudi |
| Relè di manomissione | Chiudi | Chiudi | Chiudi | Chiudi | Aperto |

## 5 Cablaggio della resistenza

Metodo 1: utilizzare il ponticello per selezionare la resistenza di fine linea (EOL) sui perni MANOMISSIONE/ALLARME/Guasto.
Metodo 2: aggiungere la resistenza alle porte di cablaggio MANOMISSIONE/ALLARME/Guasto.
Nota: se non si utilizza il cablaggio EOL, lasciare i ponticelli DISINSERITI. Non forzare i ponticelli se non si trovano in corrispondenza dei perni. Non utilizzare contemporaneamente il primo e il secondo metodo su ALLARME/MANOMISSIONE/GUASTO.
a. Resistenza antimanomissione: 1K, 2K2, 4K7, 5K6, 6K8
b. Resistenza allarme: 1K, 2K2, 4K7, 5K6, 6K8
c. Resistenza guasto: 1K, 2K2, 4K7, 5K6, 6K8

## 6 Tipo di collegamento

a. Normalmente chiuso
Nota: Il resistore deve essere collegato in serie con un terminale del rilevatore.
b. Cablaggio di fine linea singolo
c. Cablaggio di fine linea doppio
d. Cablaggio di fine linea triplo

## 7 Anti-mascheramento

## 8 Illuminazione

## 9 Morsettiera normalmente aperta

≤350 mA, 60 V CC, resistenza dei contatti < 8 Ω

## 10 Accensione

## Specifiche

| | |
|---|---|
| Portata di rilevamento | 15 m |
| Angolo di rilevamento | 90° a 180°, regolabile |
| Zone di rilevamento | 92 |
| Velocità rilevabile | 0,3-2 m/s |
| Sensibilità | Automatica, Bassa |
| Filtro luce bianca | 10.000 lux |
| Immunità animali domestici | 40 kg |
| Frequenza microonde | 24 GHz (24,15-24,25 GHz) |
| Compensazione digitale della temperatura | Supporto |
| Antimascheramento | Supporto |
| Copertura adattabile | Supporto<br>Modello maschera incluso |
| Elaborazione digitale | Logica segnale triplo |
| Componenti ottici sigillati | Supporto |
| Protezione antimanomissione | Anteriore, posteriore |
| Strumenti di analisi anti-oscillazioni | Supporto |
| Uscita allarme | Normalmente chiuso |
| Indicatore LED | Verde (PIR superiore), rosso (microonde), arancione (PIR inferiore), verde+arancione (mascheramento), blu (allarme) |
| Assorbimento | 220 mA max (con illuminazione attiva), 60 mA (standard) |
| Alimentazione | Da 9 a 16 V CC |
| Tensione tipica | 12 V CC |
| Temperatura operativa | da -25 °C a 60 °C |
| Temperatura di stoccaggio | da -25 °C a 60 °C |
| Umidità operativa | Da 10% a 90% |
| Grado di protezione | IP65 |
| Dimensioni (L × A × P) | 75 mm × 202 mm × 73 mm |
| Peso | 350 g |
| Altezza di installazione | 0,8-1,2 m |
| Metodo di installazione | Parete |
| Ambiente di utilizzo | Esterno |

Utilizzare l'alimentatore conforme allo standard LPS. L'alimentatore raccomandato è prodotto da Shenzhen Honor Electronic Co., Ltd.

# PORTUGUÊS

## 1 Apresentação

1. Tampa superior/inferior
2. Painel frontal
3. PCBA
4. Painel traseiro

③ Montagem de placa de circuito impresso principal (PCBA)

1. Chave de violação
2. Sensor PIR inferior
3. Resistência EOL
4. Terminal
5. Terminal normalmente aberto
6. Chave DIP
7. Potenciômetro do micro-ondas
8. Ângulo do PIR

PIR ativado: (superior) (inferior) Acionado por micro-ondas:

Alarme: Mascarado: + Falha:

## 2 Faixa de detecção

I. Faixa de detecção
1. Ângulo do PIR 2. Distância do PIR
II. Vedação de mascaramento

## 3 Instalação

## 4 Status do relé

| | Normal | Alarme | Falha | Máscara | Violação |
|---|---|---|---|---|---|
| Relé de alarme | Fechar | Abrir | Fechar | Abrir | Fechar |
| Relé de falha | Fechar | Fechar | Abrir | Abrir | Fechar |
| Relé de violação | Fechar | Fechar | Fechar | Fechar | Abrir |

## 5 Conexão do resistor

Método 1: Utilize o jumper para selecionar a resistência EOL (fim de linha) nos pinos VIOLAÇÃO/ALARME/FALHA.
Método 2: Adicione o resistor às portas de fiação VIOLAÇÃO/ALARME/FALHA.
Observação: se a fiação EOL não for usada, deixe os jumpers desligados. Não force o jumper se ele não corresponder ao pino. Os métodos 1 e 2 não devem ser usados em ALARME/VIOLAÇÃO/FALHA ao mesmo tempo.
a. Resistência de antiviolação: 1K, 2K2, 4K7, 5K6, 6K8
b. Resistência de alarme: 1K, 2K2, 4K7, 5K6, 6K8
c. Resistência de falha: 1K, 2K2, 4K7, 5K6, 6K8

## 6 Tipo de conexão

a. Normalmente fechada
Observação: o resistor deve ser conectado em série com uma extremidade do detector.
b. Fiação de fim de linha único
c. Fiação de fim de linha duplo
d. Fiação de fim de linha triplo

## 7 Antimascaramento

## 8 Iluminação

## 9 Terminal normalmente aberto

≤350 mA/60 VCC, resistência do contato < 8 Ω

## 10 Ligar

## Especificações

| | |
|---|---|
| Faixa de detecção | 15 m |
| Ângulo de detecção | 90°, 180° ajustável |
| Zonas de detecção | 92 |
| Velocidade detectável | 0,3 a 2 m/s |
| Sensibilidade | Automática, baixa |
| Filtro de luz branca | 10.000 lux |
| Imunidade a animais de estimação | 40 kg |
| Frequência de micro-ondas | 24 GHz (24,15 a 24,25 GHz) |
| Compensação de temperatura digital | Suporte |
| Antimascaramento | Suporte |
| Cobertura adaptável | Suporte<br>Máscara de padrão incluída |
| Processamento digital | Lógica de três sinais |
| Óptica selada | Suporte |
| Proteção antiviolação | Partes frontal e traseira |
| Análise antioscilação | Suporte |
| Saída de alarme | Normalmente fechado |
| Indicador de LED | Verde (PIR superior), vermelho (micro-ondas), laranja (PIR inferior), verde + laranja (máscara), azul (alarme) |
| Consumo de energia | Máx. 220 mA (com iluminação ligada), 60 mA (padrão) |
| Fonte de alimentação | 9 a 16 VCC |
| Tensão típica | 12 VCC |
| Temperatura de operação | -25 °C a 60 °C (-13 °F a 140 °F) |
| Temperatura de armazenamento | -25 °C a 60 °C (-13 °F a 140 °F) |
| Umidade de operação | 10% a 90% |
| Classificação IP | IP65 |
| Dimensões (L x A x P) | 75 mm × 202 mm × 73 mm |
| Peso | 350 g |
| Altura de montagem | 0,8 a 1,2 m |
| Método de montagem | Parede |
| Cenário de aplicação | Exterior |

Use o adaptador de energia compatível com LPS. O adaptador de energia recomendado é fabricado pela Shenzhen Honor Electronic Co., Ltd.

# РУССКИЙ

## 1 Внешний вид

1. Верхняя/нижняя крышка
2. Передняя панель
3. PCBA
4. Задняя панель

③ Основная печатная плата (PCBA)

1. Датчик взлома
2. Нижний пассивный ИК-датчик
3. Концевой резистор
4. Клемма
5. Клеммы нормально-разомкнутого контакта
6. DIP-переключатель
7. Потенциометр микроволнового датчика
8. Угол пассивного ИК-датчика

Срабатывание ИК-датчика: (верхнего) (нижнего) Срабатывание микроволнового датчика:

Сигнализация: Маскирование: + Неисправность:

## 2 Диапазон обнаружения

I. Диапазон обнаружения
1. Угол пассивного ИК-датчика
2. Дальность действия пассивного ИК-датчика
II. Маскировочная заслонка

## 3 Установка

## 4 Состояние реле

| | Нормальный | Тревога | Неисправность | Маскирование | Взлом |
|---|---|---|---|---|---|
| Реле сигнала тревоги | Замкнуто | Открыто | Замкнуто | Открыто | Замкнуто |
| Реле неисправности | Замкнуто | Замкнуто | Открыто | Открыто | Замкнуто |
| Реле взлома | Замкнуто | Замкнуто | Замкнуто | Замкнуто | Открыто |

## 5 Разводка для подключения резистора

Метод 1: Используйте перемычку на контактах TAMPER/ALARM/FAULT (тревога/взлом/отказ) для выбора концевого резистора.
Метод 2: Подключите резистор к контактам TAMPER/ALARM/FAULT (тревога/взлом/отказ).
Примечание: Если резистор в конце линии не используется, отставьте перемычки в положении ВЫКЛ. Не прилагайте чрезмерного усилия к перемычке, если она не подходит к контакту. Методы 1 и 2 не должны применяться к контактам TAMPER/ALARM/FAULT (тревога/взлом/отказ) одновременно.
a. Сопротивление защиты от взлома: 1 кОм, 2,2 кОм, 4,7 кОм, 5,6 кОм, 6,8 кОм
a. Сопротивление срабатывания сигнализации: 1 кОм, 2,2 кОм, 4,7 кОм, 5,6 кОм, 6,8 кОм
c. Сопротивление отказа: 1 кОм, 2,2 кОм, 4,7 кОм, 5,6 кОм, 6,8 кОм

## 6 Тип соединения

a. Нормально замкнуто
Примечание: Резистор подключается последовательно с датчиком.
b. Линия с одним концевым резистором
b. Линия с двумя концевыми резисторами
d. Линия с тремя концевыми резисторами

## 7 Антимаскировка

## 8 Освещение

## 9 Клеммы нормально-разомкнутого контакта

≤ 350 мА/60 В пост. тока, сопротивление контактов < 8 Ом

## 10 Включение

## Технические данные

| | |
|---|---|
| Диапазон обнаружения | 15 м |
| Угол обнаружения | Регулируется в пределах 90° @ 180° |
| Зоны обнаружения | 92 |
| Обнаруживаемая скорость | От 0,3 до 2 м/с |
| Уровень чувствительности | Автоматическая, низкая |
| Фильтр белого света | 10000 лк |
| Защита от срабатывания на животных | 40 кг |
| Частота микроволнового излучения | 24 ГГц (24,15–24,25 ГГц) |
| Цифровая компенсация температуры | Поддержка |
| Антимаскирование | Поддержка |
| Регулируемая зона обзора | Поддержка |
| | Маска по шаблону включена |
| Цифровая обработка | Трехсигнальная логика |
| Герметичная оптика | Поддержка |
| Защита от взлома | Спереди и сзади |
| Аналитика перемещающихся объектов | Поддержка |
| Тревожный выход | Нормально замкнутый |
| Светодиодный индикатор | Зеленый (верхний пассивный ИК-датчик), красный (микроволновый датчик), оранжевый (нижний пассивный ИК-датчик), зеленый + оранжевый (маска), синий (тревога) |
| Потребляемая мощность | Макс. 220 мА (с включенной подсветкой), 60 мА (стандартное значение) |
| Электропитание | От 9 до 16 В пост. тока |
| Номинальное напряжение | 12 В пост. тока |
| Рабочая температура | От -25 °C до 60 °C |
| Температура при хранении | От -25 °C до 60 °C |
| Влажность в рабочем режиме | От 10 до 90% |
| Класс IP | IP65 |
| Размеры (Ш × В × Г) | 75 × 202 × 73 мм |
| Вес | 350 г |
| Установочная высота | 0,8–1,2 м |
| Способ монтажа | Стена |
| Вариант применения | Снаружи помещения |

Используйте адаптер питания, соответствующий LPS. Рекомендуется адаптер питания производства компании Shenzhen Honor Electronic Co., Ltd.

# NEDERLANDS

## 1 Verschijning

1. Boven-/onderdeksel
2. Voorpaneel
3. PCBA
4. Achterpaneel

③ De belangrijkste printcircuit-plaatassemblage (PCBA)

1. Sabotageschakelaar
2. Onderste PIR-sensor
3. EOL-weerstand
4. Aansluitklem
5. Normaal open terminal
6. DIP-schakelaar
7. Potentiometer microgolven
8. PIR-hoek

PIR geactiveerd: (bovenkant) (onderkant) MW-geactiveerd:

Alarm: Gemaskeerd: + Storing:

## 2 Detectiebereik

I. Detectiebereik
1. PIR-hoek 2. PIR-afstand
II. Maskeringssticker

## 3 Installatie

## 4 Relaisstatus

| | Normaal | Alarm | Storing | Masker | Saboteren |
|---|---|---|---|---|---|
| Alarmrelais | Sluiten | Openen | Sluiten | Openen | Sluiten |
| Storingsrelais | Sluiten | Sluiten | Openen | Openen | Sluiten |
| Sabotagerelais | Sluiten | Sluiten | Sluiten | Sluiten | Openen |

## 5 Bedrading van weerstand

Methode 1: Gebruik de jumper om EOL-weerstand (End of Line) te selecteren op de pennen MANIPULATIE/ALARM/STORING.
Methode 2: Voeg de weerstand toe aan de bedradingspoorten MANIPULATIE/ALARM/STORING.
Opmerking: Als EOL-bedrading niet wordt gebruikt, laat u de jumpers uit. Forceer de jumper niet als deze niet overeenkomt met de pin. Methode 1 en 2 mogen niet gelijktijdig worden gebruikt op MANIPULATIE/ALARM/STORING.
a. Stopweerstand: 1K, 2K2, 4K7, 5K6, 6K8
b. Alarmweerstand: 1K, 2K2, 4K7, 5K6, 6K8
c. Storingsweerstand: 1K, 2K2, 4K7, 5K6, 6K8

## 6 Verbindingstype

a. Normaal gesloten
Opmerking: De weerstand moet verbonden zijn in series met een eind van de detector.
b. Enkele End of Line-bedrading
c. Dubbele End of Line-bedrading
d. Drievoudige eind van de lijn-bedrading

## 7 Anti-maskering

## 8 Verlichting

## 9 Normaal open terminal

≤ 350 mA 60 VDC, Contactweerstand < 8 Ω

## 10 Inschakelen

## Specificatie

| | |
|---|---|
| Detectiebereik | 15 m |
| Detectiehoek | 90° @ 180° instelbaar |
| Detectiezones | 92 |
| Detecteerbare snelheid | 0,3 tot 2 m/s |
| Gevoeligheid | Automatisch, laag |
| Witlichtfilter | 10000 lux |
| Ongevoeligheid voor huisdieren | 40 kg |
| Microgolffrequentie | 24 GHz (24,15 - 24,25 GHz) |
| Digitale temperatuurcompensatie | Ondersteuning |
| Anti-maskering | Ondersteuning |
| Regelbare dekking | Ondersteuning |
| | Patroonmasker inbegrepen |
| Digitale verwerking | Logica met drievoudig signaal |
| Afgedichte optica | Ondersteuning |
| Sabotagebescherming | Voorzijde, Achterzijde |
| Antislinger-analyse | Ondersteuning |
| Alarm-uitgang | Normaal gesloten |
| Led-indicator | Groen (bovenkant PIR), rood (microgolf), oranje (onderkant PIR), groen + oranje (masker), blauw (alarm) |
| Stroomverbruik | Max. 220 mA (met licht aan), 60 mA (standaard) |
| Stroomvoorziening | 9 tot 16 VDC |
| Typische spanning | 12 VDC |
| Bedrijfstemperatuur | -25 °C tot 60 °C (-13 °F tot 140 °F) |
| Opslagtemperatuur | -25 °C tot 60 °C (-13 °F tot 140 °F) |
| Luchtvochtigheid tijdens bedrijf | 10% tot 90% |
| IP-waarde | IP65 |
| Afmetingen (B × H × D) | 75 mm × 202 mm × 73 mm |
| Gewicht | 350 g |
| Montagehoogte | 0,8 tot 1,2 m |
| Montagemethode | Muur |
| Toepassingsscenario | Buitenshuis |

Gebruik een voedingsadapter die voldoet aan de LPS. De aanbevolen voedingsadapter wordt gemaakt door Shenzhen Honor Electronic Co., Ltd.

# TÜRKÇE

## 1 Görünüm

1. Üst/Alt Kapak
2. Ön Panel
3. PCBA
4. Arka Panel

③ Ana Basılı Devre Kartı Tertibatı (PCBA)

1. Kurcalama anahtarı
2. Alt PIR Sensörü
3. EOL Direnci
4. Terminal
5. Normal Açık Terminal
6. DIP Anahtarı
7. Mikrodalga Potansiyometre
8. PIR Açısı

PIR Tetiklendi: (üst) (alt) MW Tetiklendi:

Alarm: Maskeli: + Hata:

## 2 Algılama aralığı

I. Algılama aralığı
1. PIR Açısı 2. PIR Mesafesi
II. Maskeleme mührü

## 3 Kurulum

## 4 Röle Durumu

| | Normal | Alarm | Arıza | Maske | Kurcalama |
|---|---|---|---|---|---|
| Alarm Rölesi | Kapat | Aç | Kapat | Aç | Kapat |
| Arıza Rölesi | Kapat | Kapat | Aç | Aç | Kapat |
| Kurcalama Rölesi | Kapat | Kapat | Kapat | Kapat | Aç |

## 5 Rezistans Kabloları

Yöntem 1: KURCALAMA/ALARM/HATApinlerinde EOL (Hat Sonu) direncini seçmek için jumper'ı kullanın.
Yöntem 2: KURCALAMA/ALARM/HATAkablo portlarına direnci ekleyin.
Not: EOL kabloları kullanılmıyorsa, atlama tellerini KAPALI bırakın. Pime uymuyorsa atlama telini zorlamayın. Yöntem 1 ve 2, ALARM/KURCALAMA/HATA üzerinde aynı anda kullanılmamalıdır.
a. Kurcalama Direnci: 1K, 2K2, 4K7, 5K6, 6K8
b. Alarm Direnci: 1K, 2K2, 4K7, 5K6, 6K8
c. Hata Direnci: 1K, 2K2, 4K7, 5K6, 6K8

## 6 Bağlantı Tipi

a. Normalde Kapalı
Not: Direnç, dedektörün bir ucu ile seri bağlanmalıdır.
b. Tek Hat Sonu Kablolaması
c. Çift Hat Sonu Kablolaması
d. Üçlü Hat Sonu Kablolaması

## 7 Anti-maskeleme

## 8 Aydınlatma

## 9 Normal Açık Terminal

≤ 350 mA 60 VDC, Kontak Direnci < 8 Ω

## 10 Gücü Açma

## Özellikler

| | |
|---|---|
| Algılama aralığı | 15 m |
| Algılama Açısı | 90° @ 180° ayarlanabilir |
| Algılama Bölgeleri | 92 |
| Algılanabilir Hız | 0,3 ila 2 m/sn |
| Hassasiyet | Otomatik, Düşük |
| Beyaz Işık Filtresi | 10000 lux |
| Evcil Hayvan Bağışıklığı | 40 kg |
| Mikrodalga Frekansı | 24 GHz (24,15 ~ 24,25 GHz) |
| Dijital Sıcaklık Eşitleme | Destek |
| Maskelemeyi önleme | Destek |
| Uyarlanabilir Kapsama | Destek |
| | Desen maskesi dahildir |
| Dijital İşleme | Üç Sinyalli Mantık |
| Mühürlü Optikler | Destek |
| Kurcalama Koruması | Ön, Arka |
| Salınım Önleme Analizleri | Destek |
| Alarm Çıkışı | Normalde Kapalı |
| LED Göstergesi | Yeşil(Üst PIR), Kırmızı(Mikrodalga), Turuncu (Alt PIR), Yeşil+Turuncu(Maske), Mavi(Alarm) |
| Güç Tüketimi | 220 mA Maks (aydınlatma açıkken), 60 mA (standart) |
| Güç Kaynağı | 9 ila 16 VDC |
| Tipik Voltaj | 12 VDC |
| Çalışma Sıcaklığı | -25 °C ila 60 °C (-13 °F ila 140 °F) |
| Depolama sıcaklığı | -25 °C ila 60 °C (-13 °F ila 140 °F) |
| Çalışma Nemi | %10 ila %90 |
| IP Oranı | IP65 |
| Boyut (G × Y × D) | 75 mm × 202 mm × 73 mm |
| Ağırlık | 350 g |
| Montaj Yüksekliği | 0,8 ila 1,2 m |
| Kurma Yöntemi | Duvar |
| Uygulama Senaryosu | Dış mekan |

Lütfen LPS ile uyumlu güç adaptörünü kullanın. Önerilen güç adaptörü Shenzhen Honor Electronic Co., Ltd. tarafından yapılmaktadır.

# ČEŠTINA

## 1 Vzhled

1. Horní/spodní kryt
2. Přední panel
3. PCBA
4. Zadní panel

③ Sestava hlavní desky plošných spojů (PCBA)

1. Spínač neoprávněné manipulace
2. Spodní senzor PIR
3. Odpor EOL
4. Svorkovnice
5. Normální otevřená svorkovnice
6. Spínač DIP
7. Mikrovlnný potenciometr
8. Úhel PIR

Spuštěno PIR: (horní) (spodní) Spuštěné mikrovlny:

Alarm: Maskování: + Porucha:

## 2 Rozsah detekce

I. Rozsah detekce
1. Úhel PIR 2. Vzdálenost PIR
II. Maskovací těsnění

## 3 Montáž

## 4 Stav relé

| | Normální | Alarm | Porucha | Maska | Detektor sabotáže |
|---|---|---|---|---|---|
| Relé alarmu | Zavření | Otevření | Zavření | Otevření | Zavření |
| Relé poruchy | Zavření | Zavření | Otevření | Otevření | Zavření |
| Relé neoprávněné manipulace | Zavření | Zavření | Zavření | Zavření | Otevření |

## 5 Zapojení rezistoru

Metoda 1: K výběru odporu EOL (na konci linky) použijte propojku na pinech NEOPRÁVNĚNÁ MANIPULACE / ALARM / PORUCHA.
Metoda 2: Doplňte odpor na otvory pro kabeláž NEOPRÁVNĚNÁ MANIPULACE / ALARM / PORUCHA.
Poznámka: Pokud není použito zapojení EOL, ponechejte propojky VYPNUTÉ. Pokud propojka nesedí na kolíky, netlačte na ni silou. Metoda 1 a metoda 2 nesmí být na detektoru ALARM / NEOPRÁVNĚNÁ MANIPULACE / PORUCHA použity současně.
a. Odpor neoprávněné manipulace: 1K, 2K2, 4K7, 5K6, 6K8
b. Odpor alarmu: 1K, 2K2, 4K7, 5K6, 6K8
c. Odpor poruchy: 1K, 2K2, 4K7, 5K6, 6K8

## 6 Typ připojení

a. Normálně uzavřeno
Poznámka: Odpor musí být zapojen do série s jedním koncem detektoru.
b. Jednoduché zapojení konce linky
c. Dvojité zapojení konce linky
d. Trojité zapojení konce linky:

## 7 Antimasking

## 8 Osvětlení

## 9 Normální otevřená svorkovnice

≤ 350 mA, 60 V DC, kontaktní odpor < 8 Ω

## 10 Zapnutí

## Technické údaje

| | |
|---|---|
| Rozsah detekce | 15 m |
| Úhel detekce | 90° @ 180° upravitelné |
| Detekční zóny | 92 |
| Detekovatelná rychlost | 0,3 až 2 m/s |
| Citlivost | Automatická, nízká |
| Filtr bílého světla | 10000 luxů |
| Odolnost vůči domácím zvířatům | 40 kg |
| Frekvence mikrovlnného záření | 24 GHz (24,15–24,25 GHz) |
| Digitální kompenzace teploty | Podpora |
| Antimasking | Podpora |
| Přizpůsobitelné pokrytí | Podpora |
| | Včetně masky vzoru |
| Digitální zpracování | Trojsignálová logika |
| Uzavřená optika | Podpora |
| Ochrana proti neoprávněné manipulaci | Přední, zadní |
| Analýza proti kývání | Podpora |
| Výstup alarmu | Normálně uzavřeno |
| Indikátor LED | Zelený (horní PIR), červený (mikrovlnné záření), oranžový (dolní PIR), zelený+oranžový (maska), modrý (alarm) |
| Spotřeba elektrické energie | Max. 220 mA (se zap. osvětlením), 60 mA (standardně) |
| Napájení | 9 až 16 V DC |
| Typické napětí | 12 V DC |
| Provozní teplota | −25 až 60 °C |
| Skladovací teplota | −25 až 60 °C |
| Provozní vlhkost | 10 % až 90 % |
| Krytí IP | IP65 |
| Rozměry (Š × V × H) | 75 mm × 202 mm × 73 mm |
| Hmotnost | 350 g |
| Montážní výška | 0,8 až 1,2 m |
| Způsob montáže | Zeď |
| Scénář použití | Zvenku |

Používejte napájecí adaptér vyhovující standardu LPS. Doporučený napájecí adaptér vyrábí společnost Shenzhen Honor Electronic Co., Ltd.

# DANSK

## 1 Udseende

1. Øverste/nederste dæksel
2. Frontpanel
3. PCBA
4. Bagpanel

③ Primær printkortsamling (PCBA)

1. Manipulationskontakt
2. Nederste PIR-sensor
3. EOL-modstand
4. Terminal
5. Terminal for Normal åben
6. DIP-kontakt
7. Mikrobølgepotentiometer
8. PIR-vinkel

Udløst af PIR: (øverste) (nederste) MW udløst:

Alarm: Maskeret: + Fejl:

## 2 Detektionsrækkevidde

I. Detektionsrækkevidde
1. PIR-vinkel 2. PIR-afstand
II. Maskeringsforsegling

## 3 Installation

## 4 Relæstatus

| | Normal | Alarm | Fejl | Maske | Manipulation |
|---|---|---|---|---|---|
| Alarmrelæ | Luk | Åbn | Luk | Åbn | Luk |
| Fejlrelæ | Luk | Luk | Åbn | Åbn | Luk |
| Manipulationsrelæ | Luk | Luk | Luk | Luk | Åbn |

## 5 Kabelføring af modstand

Metode 1: Brug jumperen til at vælge EOL (End of Line)-modstand på stikbenene MANIPULATION/ALARM/FEJL.
Metode 2: Føj modstanden til kabelføringsportene MANIPULATION/ALARM/FEJL.
Bemærk: Hvis EOL-kabelføring ikke anvendes, skal jumperne IKKE sættes på. Tving ikke jumperen, hvis den ikke passer med benet. Metoderne 1 og 2 må ikke bruges samtidig på ALARM/MANIPULATION/FEJL.
a. Manipulationsmodstand: 1K, 2K2, 4K7, 5K6, 6K8
b. Alarmmodstand: 1K, 2K2, 4K7, 5K6, 6K8
c. Fejlmodstand: 1K, 2K2, 4K7, 5K6, 6K8

## 6 Forbindelsestype

a. Normalt lukket
Bemærk: Modstanden skal serieforbindes med detektorens ene ende.
b. Enkelt EOL-kabelføring
c. Dobbelt EOL-kabelføring
d. Tredobbelt EOL-kabelføring:

## 7 Anti-maskering

## 8 Belysning

## 9 Terminal for Normal åben

≤ 350 mA 60 V jævnstrøm, kontaktmodstand < 8 Ω

## 10 Tænding

## Specifikation

| | |
|---|---|
| Detektionsrækkevidde | 15 m |
| Detektionsvinkel | 90° til 180° der kan justeres |
| Detektionszoner | 92 |
| Detektionshastighed | 0,3-2 m/s |
| Følsomhed | Auto, Lav |
| Filter med hvidt lys | 10.000 lux |
| Kæledyrsimmunitet | 40 kg |
| Mikrobølgefrekvens | 24 GHz (24,15-24,25 GHz) |
| Digital temperaturkompensation | Support |
| Anti-maskering | Support |
| Adaptativ dækning | Support |
| | Mønstermaske medfølger |
| Digital behandling | 3-signals logik |
| Forseglet optik | Support |
| Manipulationsbeskyttelse | Forside, bagside |
| Anti-sway-analyse | Support |
| Alarmudgang | Normalt lukket |
| LED-kontrollampe | Grøn(øverste PIR), Rød(mikrobølge), Orange(nederste PIR), Grø n+Orange(maske), Blå(alarm) |
| Effektforbrug | 220 mA maks. (med lyset tændt), 60 mA (standard) |
| Strømforsyning | 9-16 V jævnstrøm |
| Typisk spænding | 12 V jævnstrøm |
| Driftstemperatur | -25 °C til 60 °C |
| Opbevaringstemperatur | -25 °C til 60 °C |
| Fugtighed ved drift | 10 til 90 % |
| IP-klassificering | IP65 |
| Mål (B x H x D) | 75 mm × 202 mm × 73 mm |
| Vægt | 350 g |
| Monteringshøjde | 0,8-1,2 m |
| Monteringsmetode | Væg |
| Anvendelsessted | Udendørs |

Brug en strømadapter, der overholder kravene til begrænset strømforsyning (LPS). Den anbefalede strømadapter er fremstillet af Shenzhen Honor Electronic Co., Ltd.

# MAGYAR

## 1 Külső megjelenés

1. Felső/alsó védőburkolat
2. Elülső panel
3. PCBA
4. Hátsó panel

③ A fő nyomtatott áramköri kártya (PCBA)

1. Szabotázskapcsoló
2. Alsó PIR-érzékelő
3. Vonalvég (EOL) ellenállás
4. Csatlakozó
5. Normál nyitott csatlakozó
6. DIP-kapcsoló
7. Mikrohullám potenciométer
8. PIR-szög

PIR aktiválva: (felső) (alsó) Mikrohullám (MW) aktiválva:

Riasztás: Eltakarva: + Hiba:

## 2 Észlelési tartomány

I. Észlelési tartomány
1. PIR-szög 2. PIR távolság
II. Takaró tömítés

## 3 Telepítés

## 4 Relé állapota

| | Normál | Riasztó | Hiba | Eltakarás | Szabotázs |
|---|---|---|---|---|---|
| Riasztórelé | Zárás | Nyitás | Zárás | Nyitás | Zárás |
| Hibajelző relé | Zárás | Zárás | Nyitás | Nyitás | Zárás |
| Szabotázsrelé | Zárás | Zárás | Zárás | Zárás | Nyitás |

## 5 Ellenállás bekötése

1. módszer: A jumperrel kapcsolja a vonalvég (EOL, End of Line) ellenállást a SZABOTÁZS/RIASZTÁS/HIBA érintkezőkre.
2. módszer: Csatlakoztassa az ellenállást a SZABOTÁZS/RIASZTÁS/HIBA huzalcsatlakozókra.

Megjegyzés: Ha nem az EOL bekötést használja, akkor a jumpereket hagyja KI állásban. Ne erőltesse a jumpert, ha az nem illik a tűhöz. Az RIASZTÁS/SZABOTÁZS/HIBA érintkezőn az 1. és a 2. módszer nem használható egyszerre.

a. Szabotázs-ellenállás: 1k, 2k2, 4k7, 5k6, 6k8
b. Riasztás-ellenállás: 1k, 2k2, 4k7, 5k6, 6k8
c. Hibajelző ellenállás: 1k, 2k2, 4k7, 5k6, 6k8

## 6 Csatlakozás típusa

a. Nyitóérintkező
Megjegyzés: Az ellenállást sorosan kell csatlakoztatni az érzékelő egyik végéhez.
b. Vonalhuzalozás egyszeres vége
c. Vonalhuzalozás dupla vége
d. Vonalhuzalozás tripla vége

## 7 Maszkolás elleni védelem

## 8 Megvilágítás

## 9 Normál nyitott csatlakozó

≤ 350 mA 60 V DC, érintkezési ellenállás < 8 Ω

## 10 Bekapcsolás

## Specifikáció

| | |
|---|---|
| Észlelési tartomány | 15 m |
| Észlelési szögtartomány | 90° @ 180° állítható |
| Észlelési zónák | 92 |
| Érzékelhető sebesség | 0,3 – 2 m/s |
| Érzékenység | Automatikus, Alacsony |
| Fehér fény szűrő | 10000 lux |
| Kisállat elleni védelem | 40 kg |
| Mikrohullám frekvenciája | 24 GHz (24,15 – 24,25 GHz) |
| Digitális hőmérséklet-kompenzáció | Támogatás |
| Maszkolás elleni védelem | Támogatás |
| Állítható lefedés | Támogatás<br>Mintamaszk mellékelve |
| Digitális feldolgozás | Három jeles logika |
| Tömített optika | Támogatás |
| Szabotázsvédelem | Elöl, hátul |
| Lengéscsillapító elemzés | Támogatás |
| Riasztáskimenet | Nyitóérintkező |
| LED kijelzők | Zöld (felső passzív infra), Piros (mikrohullám), Narancssárga (alsó passzív infra), Zöld+Narancs (maszk), Kék (riasztás) |
| Teljesítményfelvétel | 220 mA Max (bekapcsolt világítással), 60 mA (standard) |
| Tápellátás | 9 – 16 V DC |
| Jellemző feszültség | 12 V DC |
| Üzemi hőmérséklet | -25 °C – 60 °C |
| Tárolási hőmérséklet | -25 °C – 60 °C |
| Üzemi páratartalom | 10% – 90% |
| IP-védettség | IP65 |
| Méretek (szé x ma x mé) | 75 mm × 202 mm × 73 mm |
| Súly | 350 g |
| Szerelési magasság | 0,8 – 1,2m |
| Felszerelés módja | Fal |
| Alkalmazási forgatókönyv | Kültér |

Kérjük, használjon az LPS előírásoknak megfelelő hálózati adaptert. Javasolt a Shenzhen Honor Electronic Co., Ltd. által gyártott hálózati adaptert használni.

# POLSKI

## 1 Elementy urządzenia

1. Pokrywa górna/dolna
2. Panel przedni
3. PCBA
4. Panel tylny

③ PCBA – główny moduł elektroniczny

1. Przełącznik zabezpieczenia antysabotażowego
2. Dolny czujnik PIR
3. Rezystancja EOL
4. Złącze
5. Złącze zwierne
6. Przełącznik DIP
7. Regulator czujnika mikrofalowego
8. Kąt czujnika PIR

Alarm czujnika PIR: (górnego) (dolnego) Alarm czujnika mikrofal:

Alarm: Maskowanie: + Usterka:

## 2 Zasięg detekcji

I. Zasięg detekcji
1. Kąt czujnika PIR 2. Zasięg czujnika PIR
II. Maskowanie

## 3 Instalacja

## 4 Stan przekaźnika

| | Prawidłowe | Alarm | Usterka | Maska | Sabotaż |
|---|---|---|---|---|---|
| Przekaźnik alarmowy | Zamknięte | Otwarte | Zamknięte | Otwarte | Zamknięte |
| Przekaźnik usterki | Zamknięte | Zamknięte | Otwarte | Otwarte | Zamknięte |
| Przekaźnik zabezpieczenia antysabotażowego | Zamknięte | Zamknięte | Zamknięte | Zamknięte | Otwarte |

## 5 Podłączenie rezystora

Metoda 1: Ustawienie rezystancji EOL (End of Line) przy użyciu zworki na końcówkach SABOTAŻ / ALARM / USTERKA.
Metoda 2: Dodanie rezystora do zacisków SABOTAŻ / ALARM / USTERKA.

Uwaga: Jeżeli konfiguracja połączeń EOL nie jest używana, należy usunąć zworki. Nie wolno dociskać zworki, jeżeli nie pasuje ona do końcówek. Nie wolno używać metod 1 i 2 równocześnie do wykonania połączeń SABOTAŻ / ALARM / USTERKA.

a. Rezystancja sabotażu: 1k, 2k2, 4k7, 5k6, 6k8
b. Rezystancja alarmu: 1k, 2k2, 4k7, 5k6, 6k8
c. Rezystancja usterki: 1k, 2k2, 4k7, 5k6, 6k8

## 6 Typ połączenia

a. Rozwierne
Uwaga: Rezystor musi być podłączony szeregowo do jednego ze złączy detektora.
b. Połączenia SEOL
c. Połączenia DEOL
d. Połączenia TEOL

## 7 Ochrona przed zasłanianiem

## 8 Oświetlenie

## 9 Złącze zwierne

≤ 350 mA / 60 V DC, rezystancja zestyku < 8 Ω

## 10 Włączanie zasilania

## Specyfikacje

| | |
|---|---|
| Zasięg detekcji | 15 m |
| Kąt detekcji | 90°/180° (regulowany) |
| Strefy detekcji | 92 |
| Wykrywana prędkość | 0,3 – 2,0 m/s |
| Czułość | Automatycznie, niska |
| Filtr światła białego | 10000 lx |
| Funkcja niereagowania na zwierzęta | 40 kg |
| Częstotliwość mikrofal | 24 GHz (24,15 – 24,25 GHz) |
| Cyfrowa kompensacja temperatury | Obsługiwane |
| Ochrona przed maskowaniem | Obsługiwane |
| Regulowana strefa detekcji | Obsługiwane<br>Szablon maskowania w pakiecie z produktem |
| Przetwarzanie cyfrowe | Algorytm Tri-Signal |
| Hermetyczny układ optyczny | Obsługiwane |
| Zabezpieczenie antysabotażowe | Przednie, tylne |
| Analiza zapobiegania wychyleniom | Obsługiwane |
| Wyjście alarmowe | Rozwierne |
| Wskaźnik | Zielony (górny czujnik PIR), czerwony (czujnik mikrofalowy), pomarańczowy (dolny czujnik PIR), zielony + pomarańczowy (detekcja zasłaniania), niebieski (alarm) |
| Pobór prądu | Maks. 220 mA (z włączonym oświetleniem), 60 mA (standard) |
| Zasilanie | Od 9 do 16 V DC |
| Typowe napięcie | 12 V DC |
| Temperatura (użytkowanie) | Od –25°C do +60°C |
| Temperatura (przechowywanie) | Od –25°C do +60°C |
| Wilgotność (użytkowanie) | Od 10% do 90% |
| Stopień ochrony IP | IP65 |
| Wymiary (szer. × wys. × gł.) | 75 mm × 202 mm × 73 mm |
| Waga | 350 g |
| Wysokość montażu | 0,8 – 1,2 m |
| Metoda montażu | Ściana |
| Zastosowanie | Poza budynkami |

Należy używać zasilacza spełniającego wymagania dotyczące źródeł zasilania z własnym ograniczeniem (LPS). Zalecany jest zasilacz produkowany przez firmę Shenzhen Honor Electronic Co., Ltd.

# ROMÂNĂ

## 1 Aspect

1. Capac sus/jos
2. Panou frontal
3. PCBA
4. Panou spate

③ Ansamblul principal al circuitului imprimat (PCBA)

1. Comutator alterare
2. Senzor PIR de jos
3. Rezistență EOL
4. Terminal
5. Terminal deschis normal
6. Comutator DIP
7. Potențiometru microunde
8. Unghi PIR

PIR declanșat: (sus) (jos) MW declanșat:

Alarmă: Mascare: + Eroare:

## 2 Interval de detectare

I. Interval de detectare
1. Unghi PIR 2. Distanță PIR
II. Bandă de mascare

## 3 Instalarea

## 4 Stare releu

| | Normal | Alarmă | Eroare | Mască | Modificare |
|---|---|---|---|---|---|
| Releu de alarmă | Închidere | Deschidere | Închidere | Deschidere | Închidere |
| Releu de eroare | Închidere | Închidere | Deschidere | Deschidere | Închidere |
| Releu alterare | Închidere | Închidere | Închidere | Închidere | Deschidere |

## 5 Cablarea reziatenței

Metoda 1: Utilizați fixatorul pentru a selecta rezistența EOL (End of Line) pe pinii ALTERARE/ALARMĂ/EROARE.
Metoda 2: Adăugați rezistorul la porturile de cabluri ALTERARE/ALARMĂ/EROARE.

Notă: Dacă cablajul EOL nu este utilizat, lăsați fixatorii OPRIȚI. Nu forțați fixatorul dacă nu se potrivește cu știftul. Metoda 1 și 2 nu trebuie utilizate în același timp pe ALTERARE/ALARMĂ/EROARE.

a. Rezistență la alterare: 1K, 2K2, 4K7, 5K6, 6K8
b. Rezistență alarmă: 1K, 2K2, 4K7, 5K6, 6K8
c. Rezistență Eronată: 1K, 2K2, 4K7, 5K6, 6K8

## 6 Tipul conexiunii

a. Închis normal
Notă: Rezistorul trebuie conectat în serie cu un capăt al detectorului.
b. Cablare cu un singur capăt de linie
c. Cablarea cu capăt dublu de linie
d. Cablare cu capăt triplu de linie

## 7 Anti-mascare

## 8 Lumină

## 9 Terminal deschis normal

≤ 350 mA 60 VDC, rezistență la contact <8 Ω

## 10 Pornire

## Specificații

| | |
|---|---|
| Interval de detectare | 15 m |
| Unghi de detectare | 90°@180° ajustabil |
| Zone de detectare | 92 |
| Viteză detectabilă | 0,3 la 2 m/s |
| Sensibilitate | Automat, scăzut |
| Filtru de lumină albă | 10.000 lux |
| Imunitate animale | 40 kg |
| Frecvență microunde | 24 GHz (24,15 ~ 24,25 GHz) |
| Compensarea digitală a temperaturii | Asistență |
| Anti-mascare | Asistență |
| Acoperire adaptabilă | Asistență<br>Mască cu model inclusă |
| Prelucrare digitală | Logică tri-semnal |
| Optică sigilată | Asistență |
| Protecție împotriva manipulării | Față, Spate |
| Analize anti-oscilații | Asistență |
| Ieșire alarmă | Normal închis |
| Indicator LED | Verde (PIR superior), Roșu (Microunde), Portocaliu (PIR inferior), Verde + Portocaliu (Mască), Albastru(Alarmă) |
| Consum de energie | 220 mA Max (cu iluminatul pornit), 60 mA (standard) |
| Alimentare electrică | De la 9 până la 16 VDC |
| Tensiune tipică | 12 VDC |
| Temperatura de funcționare | De la -25 °C până la 60 °C (de la -13 °F până la 140 °F) |
| Temperatura de depozitare | De la -25 °C până la 60 °C (de la -13 °F până la 140 °F) |
| Umiditatea de funcționare | De la 10% până la 90% |
| Evaluare IP | IP65 |
| Dimensiune (L x Î x D) | 75 mm × 202 mm × 73 mm |
| Greutate | 350 g |
| Înălțimea de montare | De la 0,8 până la 1,2 m |
| Metoda de montare | Perete |
| Scenariu de aplicare | Exterior |

Vă rugăm să utilizați un adaptor de alimentare care corespunde cerințelor LPS. Adaptorul de alimentare recomandat este fabricat de Shenzhen Honor Electronic Co., Ltd.

# SLOVENČINA

## 1 Vzhľad

1. Horný/dolný kryt
2. Predný panel
3. PCBA
4. Zadný panel

③ Hlavná zostava dosky s plošnými spojmi (PCBA)

1. Prepínač ochrany pred cudzím zásahom
2. Dolný snímač PIR
3. Odpor EOL
4. Svorkovnica
5. Normálna otvorená svorkovnica
6. Prepínač DIP
7. Mikrovlnový potenciometer
8. Uhol PIR

Spustený PIR: (horný) (dolný) Spustené MW:

Alarm: Zaclonený: + Chyba:

## 2 Rozsah detekcie

I. Rozsah detekcie
1. Uhol PIR 2. Dosah PIR
II. Vložka s clonou

## 3 Inštalácia

## 4 Stav relé

| | Normálna | Alarm | Chyba | Clona | Zásah |
|---|---|---|---|---|---|
| Poplašné relé | Zatvorené | Otvorené | Zatvorené | Otvorené | Zatvorené |
| Chybné relé | Zatvorené | Zatvorené | Otvorené | Otvorené | Zatvorené |
| Relé zariadenia proti neoprávnenému vstupu | Zatvorené | Zatvorené | Zatvorené | Zatvorené | Otvorené |

## 5 Zapojenie odporníka

1. spôsob: Pomocou mostíka vyberte odpor EOL (koniec vedenia) na kolíkoch MANIPULÁCIA/ALARM/CHYBA.
2. spôsob: Pridajte odporník do portov zapojenia MANIPULÁCIA/ALARM/CHYBA.

Poznámka: Ak nepoužívate zapojenie EOL, nechajte prepojky VYPNUTÉ. Netlačte na prepojku, ak nie je prepojená s čapom. Spôsoby 1 a 2 sa nesmú na kolíkoch ALARM/MANIPULÁCIA/CHYBA použiť súčasne.

a. Odpor pri manipulácii: 1K, 2K2, 4K7, 5K6, 6K8
b. Odpor alarmu: 1K, 2K2, 4K7, 5K6, 6K8
c. Odpor chyby: 1K, 2K2, 4K7, 5K6, 6K8

## 6 Typ pripojenia

a. Normálne spojené
Poznámka: Odporník musí byť zapojený do série s jedným koncom detektora.
b. Jednoduché zapojenie konca vedenia
c. Dvojité zapojenie konca vedenia
d. Trojité zapojenie konca vedenia

## 7 Ochrana proti maskovaniu

## 8 Osvetlenie

## 9 Normálna otvorená svorkovnica

≤ 350 mA 60 V DC, Odpor pri kontakte < 8 Ω

## 10 Zapnutie

## Špecifikácie

| | |
|---|---|
| Rozsah detekcie | 15 m |
| Detekčný uhol | 90°, nastaviteľné v rámci 180° |
| Detekčné zóny | 92 |
| Detekčná rýchlosť | 0,3 až 2 m/s |
| Citlivosť | Automatická, nízka |
| Filter bieleho svetla | 10 000 lx |
| Ignorovanie domácich zvierat | 40 kg |
| Mikrovlnná frekvencia | 24 GHz (24,15 – 24,25 GHz) |
| Digitálna kompenzácia teploty | Technická podpora |
| Ochrana proti maskovaniu | Technická podpora |
| Adaptabilné pokrytie | Technická podpora<br>Vzorka clony je priložená |
| Digitálne spracovanie | Troj-signálová logika |
| Utesnená optika | Technická podpora |
| Ochrana pred manipuláciou | Vpredu, vzadu |
| Analytika proti mávaniu vegetácie | Technická podpora |
| Výstup alarmu | Normálne prepojenie |
| Indikátor LED | zelená(horný PIR), červená(mikrovlny), oranžová(dolný PIR), zelená+oranžová (maska), modrá(alarm) |
| Spotreba energie | Max. 220 mA (so zapnutým osvetlením), 60 mA (štandardne) |
| Zdroj napájania | 9 až 16 V DC |
| Typické napätie | 12 V DC |
| Prevádzková teplota | -25 °C až 60 °C (-13 °F až 140 °F) |
| Teplota uskladnenia | -25 °C až 60 °C (-13 °F až 140 °F) |
| Prevádzková vlhkosť | 10 % až 90 % |
| Trieda ochrany IP | IP65 |
| Rozmer (Š × V × H) | 75 mm × 202 mm × 73 mm |
| Hmotnosť | 350 g |
| Montážna výška | 0,8 až 1,2 m |
| Metóda montáže | Stena |
| Možnosť použitia | V exteriéri |

Použite napájací adaptér kompatibilný s LPS. Odporúčaný napájací adaptér vyrába spoločnosť Shenzhen Honor Electronic Co., Ltd.

# ΕΛΛΗΝΙΚΑ

## 1 Εμφάνιση

1. Άνω/Κάτω κάλυμμα
2. Μπροστινό πλαίσιο
3. PCBA
4. Πίσω πλαίσιο

③ Βασική διάταξη πλακέτας τυπωμένου κυκλώματος (PCBA)

1. Διακόπτης με προστασία παραβίασης
2. Κάτω αισθητήρας PIR
3. Αντίσταση EOL
4. Τερματικό
5. Ακροδέκτης κανονικά ανοικτός
6. Διακόπτης DIP
7. Ποτενσιόμετρο μικροκυμάτων
8. Γωνία PIR

Ενεργοποίηση PIR: (άνω) (κάτω) Ενεργοποίηση MK:

Συναγερμός: Φίμωση: + Βλάβη:

## 2 Εύρος ανίχνευσης

I. Εύρος ανίχνευσης
1. Γωνία PIR 2. Απόσταση PIR
II. Σφράγιση κατά της φίμωσης

## 3 Εγκατάσταση

## 4 Κατάσταση ρελέ

| | Κανονικά | Συναγερμός | Βλάβη | Φίμωση | Παραποίηση |
|---|---|---|---|---|---|
| Ρελέ συναγερμού | Κλειστό | Ανοικτό | Κλειστό | Ανοικτό | Κλειστό |
| Ρελέ βλάβης | Κλειστό | Κλειστό | Ανοικτό | Ανοικτό | Κλειστό |
| Ρελέ παραβίασης | Κλειστό | Κλειστό | Κλειστό | Κλειστό | Ανοικτό |

## 5 Καλωδίωση αντιστάτη

Μέθοδος 1: Χρησιμοποιήστε τον βραχυκυκλωτήρα για να επιλέξετε την αντίσταση τερματισμού γραμμής (End of Line, EOL) στους ακροδέκτες ΠΑΡΑΒΙΑΣΗΣ/ΣΥΝΑΓΕΡΜΟΥ/ΒΛΑΒΗΣ.
Μέθοδος 2: Προσθέστε τον αντιστάτη στις θύρες καλωδίωσης ΠΑΡΑΒΙΑΣΗΣ/ΣΥΝΑΓΕΡΜΟΥ/ΒΛΑΒΗΣ.

Σημείωση: Αν δεν χρησιμοποιείται καλωδίωση EOL, αφήστε τους βραχυκυκλωτήρες απενεργοποιημένους. Αν ο βραχυκυκλωτήρας δεν ταιριάζει στον ακροδέκτη, μην τον πιέζετε. Οι μέθοδοι 1 και 2 δεν θα πρέπει να χρησιμοποιούνται ταυτόχρονα για ΣΥΝΑΓΕΡΜΟ/ΠΑΡΑΒΙΑΣΗ/ΒΛΑΒΗ.

α. Αντίσταση παραβίασης: 1K, 2K2, 4K7, 5K6, 6K8
b. Αντίσταση συναγερμού: 1K, 2K2, 4K7, 5K6, 6K8
c. Αντίσταση βλάβης: 1K, 2K2, 4K7, 5K6, 6K8

## 6 Τύπος σύνδεσης

α. Κανονικά κλειστό
Σημείωση: Ο αντιστάτης πρέπει να συνδέεται σε σειρά με ένα άκρο του ανιχνευτή.
b. Καλωδίωση μονού τερματισμού γραμμής
c. Καλωδίωση διπλού τερματισμού γραμμής
d. Καλωδίωση τριπλού τερματισμού γραμμής

## 7 Αναγνώριση φίμωσης

## 8 Φωτισμός

## 9 Ακροδέκτης κανονικά ανοικτός

≤ 350 mA 60 VDC, Αντίσταση επαφής < 8 Ω

## 10 Ενεργοποίηση

## Προδιαγραφές

| | |
|---|---|
| Εύρος ανίχνευσης | 15 m |
| Γωνία ανίχνευσης | 90°@180° ρυθμιζόμενη |
| Ζώνες ανίχνευσης | 92 |
| Ανιχνεύσιμη ταχύτητα | 0,3 έως 2 m/s |
| Ευαισθησία | Αυτόματη, Χαμηλή |
| Φίλτρο λευκού φωτισμού | 10000 lux |
| Ατρωσία κατοικίδιων | 40 kg |
| Συχνότητα μικροκυμάτων | 24 GHz (24,15 ~ 24,25 GHz) |
| Ψηφιακή αντιστάθμιση θερμοκρασίας | Υποστήριξη |
| Αντι-μάσκα | Υποστήριξη |
| Προσαρμοζόμενη κάλυψη | Υποστήριξη<br>Περιλαμβάνεται μοτίβο απόκρυψης |
| Ψηφιακή επεξεργασία | Λογική ανίχνευσης τριών σημάτων |
| Αναγνώριση κάλυψης οπτικών αισθητήρων | Υποστήριξη |
| Προστασία παραποίησης | Μπροστά, Πίσω |
| Ανάλυση δεδομένων προστασίας από τ αλάντευση | Υποστήριξη |
| Αποτέλεσμα συναγερμού | Κανονικά κλειστό |
| Ενδεικτική λυχνία LED | Πράσινη (επάνω PIR), κόκκινη (μικροκύματα), πορτοκαλί (κάτω PIR), πράσινη + πορτοκαλί (απόκρυψη), μπλε (συναγερμός) |
| Κατανάλωση ρεύματος | 220mA μέγ. (με ενεργό φωτισμό), 60mA (τυπικό) |
| Τροφοδοσία | 9 έως 16 VDC |
| Τυπική τάση | 12 VDC |
| Θερμοκρασία λειτουργίας | -25 °C έως 60 °C (-13 °F έως 140 °F) |
| Θερμοκρασία φύλαξης | -25 °C έως 60 °C (-13 °F έως 140 °F) |
| Υγρασία λειτουργίας | 10% έως 90% |
| Βαθμός IP | IP65 |
| Διαστάσεις (Π × Υ × Μ) | 75 mm × 202 mm × 73 mm |
| Βάρος | 350 g |
| Ύψος στερέωσης | 0,8 έως 1,2 m |
| Μέθοδος στερέωσης | Τοίχος |
| Σενάριο εφαρμογής | Εξωτερική όψη |

Χρησιμοποιήστε τροφοδοτικό που συμμορφώνεται με LPS (πηγή περιορισμένης ισχύος). Το συνιστώμενο τροφοδοτικό κατασκευάζεται από τη Shenzhen Honor Electronic Co., Ltd.

# HRVATSKI

## 1 Izgled

1. Gornji/donji poklopac
2. Prednja ploča
3. PCBA
4. Stražnja ploča

③ Glavni sklop tiskane pločice (PCBA)

1. Prekidač zaštite od neovlaštenog pristupa
2. Donji pasivni infracrveni senzor
3. EOL otpor
4. Terminal
5. Normalno otvoreni terminal
6. DIP prekidač
7. Mikrovalni potenciometar
8. Nagib pasivnog infracrvenog senzora

Pasivni infracrveni senzor pokrenut: (gornji) (donji) MW pokrenut:
Alarm: Maska: + Pogreška:

## 2 Raspon detekcije

I. Raspon detekcije
1. Nagib pasivnog infracrvenog senzora
2. Udaljenost pasivnog infracrvenog senzora
II. Brtva za maskiranje

## 3 Postavljanje

## 4 Status releja

| | Uobičajeno | Alarm | Pogreška | Maska | Neovlaštena izmjena |
|---|---|---|---|---|---|
| Relej alarma | Zatvori | Otvori | Zatvori | Otvori | Zatvori |
| Relej pogreške | Zatvori | Zatvori | Otvori | Otvori | Zatvori |
| Relej neovlaštene izmjene | Zatvori | Zatvori | Zatvori | Zatvori | Otvori |

## 5 Ožičenje otpornika

1. način: S pomoću kratkospojnika odaberite EOL (krajni) otpor na iglicama za NEOVLAŠTENU IZMJENU/ALARM/POGREŠKU.
2. način: Umetnite otpornik u priključke za NEOVLAŠTENU IZMJENU/ALARM/POGREŠKU.
Napomena: Ako ne koristite ožičenje EOL, otpornik ostavite u funkciji ISKLJUČENO. Ne upotrebljavajte kratkospojnik ako na njega nije spojena iglica. Metodu 1 i 2 ne bi trebalo koristiti na ALARM/NEOVLAŠTENU IZMJENU/POGREŠKU u isto vrijeme.
a. Otpor funkcije protiv neovlaštene izmjene: 1K, 2K2, 4K7, 5K6, 6K8
b. Otpor alarma: 1K, 2K2, 4K7, 5K6, 6K8
c. Otpor pogreške: 1K, 2K2, 4K7, 5K6, 6K8

## 6 Vrsta veze

a. Obično zatvoreno
Napomena: Otpornik mora biti povezan u seriju s jednim krajem detektora.
b. Jednostruko EOL ožičenje
c. Dvostruko EOL ožičenje
d. Trostruko EOL ožičenje:

## 7 Antimasking

## 8 Rasvjeta

## 9 Normalni otvoreni terminal

≤ 350 mA 60 V istosmjerne struje, otpor pri kontaktu < 8 Ω

## 10 Uključivanje

## Specifikacija

| | |
|---|---|
| Raspon detekcije | 15 m |
| Kut detekcije pokreta | 90° @ 180° podesivo |
| Zone detekcije pokreta | 92 |
| Brzina koju je moguće detektirati | 0,3 do 2 m/s |
| Osjetljivost | Automatsko, nisko |
| Filtar bijelog svjetla | 10000 lux |
| Opcija nedetektiranja životinja | 40 kg |
| Mikrovalna frekvencija | 24 GHz (24,15 ~ 24,25 GHz) |
| Digitalna temperaturna kompenzacija | Podrška |
| Protu-maskiranje | Podrška |
| Prilagodljivi poklopac | Podrška<br>Maska uzorka uključena |
| Digitalna obrada | Logika s tri signala |
| Zatvoren optički sustav | Podrška |
| Zaštita od neovlaštene izmjene | Prednja strana, stražnja strana |
| Analitika protiv ljuljanja | Podrška |
| Izlaz alarma | Obično zatvoreno |
| LED indikator | Zeleno (gornji pasivni infracrveni senzor), crveno (mikrovalni), narančasto (donji pasivni infracrveni senzor), zeleno + narančasto (maska), plavo (alarm) |
| Potrošnja energije | 220 mA Maks. (s uključenom rasvjetom), 60 mA (standardno) |
| Napajanje | 9 do 16 V istosmjerne struje |
| Standardni napon | 12 V istosmjerne struje |
| Ograničenje temperature | -25 °C do 60 °C (-13 °F do 140 °F) |
| Temperatura skladištenja | -25 °C do 60 °C (-13 °F do 140 °F) |
| Vlažnost | 10 % do 90 % |
| Stupanj zaštite elektroničke opreme | IP65 |
| Dimenzije (Š × V × D) | 75 mm × 202 mm × 73 mm |
| Težina | 350 g |
| Visina za postavljanje | 0,8 do 1,2 m |
| Mjesto za postavljanje | Zid |
| Upotreba | Vani |

Upotrijebite prilagodnik napajanja sukladan LPS-u. Preporučeni prilagodnik napajanja proizvodi Shenzhen Honor Electronic Co., Ltd.

# УКРАЇНСЬКА

## 1 Зовнішній вигляд

1. Верхня/нижня кришка
2. Передня панель
3. БДП
4. Задня панель

③ Головний блок друкованих плат (БДП)

1. Реле захисту від пошкодження
2. Нижній ІЧ-датчик
3. Кінцевий опір
4. Термінал
5. Роз'єм з нормально розімкненим контактом
6. DIP-перемикач
7. Мікрохвильовий потенціометр
8. Кут виявлення ІЧ-датчика

Спрацювання ІЧ-блоку: (верхній) (нижній) Спрацювання мікрохвильового блоку:
Сигнал тривоги: Маскування: + Несправність:

## 2 Дальність виявлення

I. Дальність виявлення
1. Кут виявлення ІЧ-датчика 2. Дальність виявлення ІЧ-датчика
II. Маскувальна наліпка

## 3 Установлення

## 4 Стан реле

| | Нормальний режим | Тривога | Несправність | Маскування | Пошкодження |
|---|---|---|---|---|---|
| Реле тривоги | Замкнене | Розімкнене | Замкнене | Розімкнене | Замкнене |
| Реле несправності | Замкнене | Замкнене | Розімкнене | Розімкнене | Замкнене |
| Реле пошкодження | Замкнене | Замкнене | Замкнене | Замкнене | Розімкнене |

## 5 Монтаж резистора

Метод 1: За допомогою перемички оберіть кінцевий опір на контактах ПОШКОДЖЕННЯ/ТРИВОГА/НЕСПРАВНІСТЬ.
Метод 2: Установіть резистор на монтажних роз'ємах ПОШКОДЖЕННЯ/ТРИВОГА/НЕСПРАВНІСТЬ.
Примітка: Якщо кінцевий опір не використовується, встановіть перемички у положення ВИМК. Не застосовуйте силу при встановленні перемичок, якщо вони не відповідають контактам. Не використовуйте методи 1 і 2 на роз'ємах ПОШКОДЖЕННЯ/ТРИВОГА/НЕСПРАВНІСТЬ одночасно.
а. Опір на роз'ємі пошкодження: 1 кОм, 2,2 кОм, 4,7 кОм, 5,6 кОм, 6,8 кОм
b. Опір на роз'ємі тривоги: 1 кОм, 2,2 кОм, 4,7 кОм, 5,6 кОм, 6,8 кОм
c. Опір на роз'ємі несправності: 1 кОм, 2,2 кОм, 4,7 кОм, 5,6 кОм, 6,8 кОм

## 6 Тип з'єднання

а. Нормально замкнене
Примітка: Резистор повинен бути під'єднаний послідовно до одного виводу датчика.
b. Схема з одним кінцевим резистором
c. Схема з двома кінцевими резисторами
d. Схема з трьома кінцевими резисторами:

## 7 Захист від маскування

## 8 Освітлення

## 9 Роз'єм з нормально розімкненим контактом

≤ 350 мА 60 В постійного струму, перехідний опір контакту < 8 Ом

## 10 Увімкнення живлення

## Технічні характеристики

| | |
|---|---|
| Дальність виявлення | 15 м |
| Кут виявлення | 90° @ 180° регульований |
| Зони виявлення | 92 |
| Виявлювана швидкість | Від 0,3 до 2 м/с |
| Чутливість | Авто, низька |
| Фільтр білого світла | 10000 люкс |
| Захист від спрацювання на тварин | 40 кг |
| Частота мікрохвильового випромінювання | 24 ГГц (від 24,15 до 24,25 ГГц) |
| Цифрова компенсація температури | Підтримується |
| Захист від маскування | Підтримується |
| Регулювання робочої зони | Підтримується<br>Типова маскувальна наліпка входить у комплект |
| Цифрова обробка даних | Логічна обробка трьох сигналів |
| Герметична оптика | Підтримується |
| Захист від пошкодження | Спереду, ззаду |
| Розпізнавання хитання камери | Підтримується |
| Вихід сигналу тривоги | Нормально замкнене |
| Світлодіодний індикатор | Зелений (верхній ІЧ), червоний (мікрохвильовий), оранжевий (нижній ІЧ), зелений+оранжевий (маскування), синій (тривога) |
| Споживання електроенергії | Макс. 220 мА (з увімкненим освітленням), 60 мА (стандартне) |
| Живлення | Від 9 до 16 В постійного струму |
| Стандартна напруга | 12 В постійного струму |
| Робоча температура | Від -25 °C до 60 °C ( від -13 °F до 140 °F) |
| Температура зберігання | Від -25 °C до 60 °C ( від -13 °F до 140 °F) |
| Робоча вологість повітря | Від 10% до 90% |
| Ступінь захисту оболонки | IP65 |
| Розміри (Ш x В x Г) | 75 мм × 202 мм × 73 мм |
| Вага | 350 г |
| Висота монтажу | Від 0,8 до 1,2 м |
| Спосіб монтажу | Настінне |
| Сценарій застосування | Надворі |

Використовуйте сумісний з LPS блок живлення. Рекомендований блок живлення виготовляється компанією Shenzhen Honor Electronic Co., Ltd.

# SLOVENŠČINA

## 1 Pregled naprave

1. Zgornji/spodnji pokrov
2. Sprednja stran
3. PCBA
4. Zadnja stran

③ Sestava glavne plošče tiskanega vezja (PCBA)

1. Stikalo za nedovoljene posege
2. Spodnji senzor PIR
3. Upor EOL
4. Terminal
5. Normalno odprt terminal
6. DIP-stikalo
7. Potenciometer mikrovalov
8. Kot PIR

PIR sprožen: (zgornji) (spodnji) MW sprožen:
Alarm: Maskirano: + Napaka:

## 2 Območje zaznavanja

I. Območje zaznavanja
1. Kot PIR 2. Razdalja PIR
II. Tesnjenje prekrivanja

## 3 Namestitev

## 4 Stanje releja

| | Normalno | Alarm | Napaka | Maska | Nedovoljeno poseganje |
|---|---|---|---|---|---|
| Rele alarma | Zaprto | Odprto | Zaprto | Odprto | Zaprto |
| Rele napake | Zaprto | Zaprto | Odprto | Odprto | Zaprto |
| Tamper rele | Zaprto | Zaprto | Zaprto | Zaprto | Odprto |

## 5 Ožičenje upora

Metoda 1: Z mostičkom izberite upor EOL (End of Line) na zatičih NEDOVOLJENO POSEGANJE/ALARM/NAPAKA.
Metoda 2: Dodajte upor v vrata za ožičenje NEDOVOLJENO POSEGANJE/ALARM/NAPAKA.
Opomba: Če ožičenje EOL ni uporabljeno, pustite mostičke IZKLOPLJENE. Ne pritiskajte mostička na silo, če se ne ujema z zatičem. Metod 1 in 2 ne smete uporabljati hkrati na ALARM/NEDOVOLJENO POSEGANJE/NAPAKA.
a. Upor za nedovoljeno poseganje: 1K, 2K2, 4K7, 5K6, 6K8
b. Upor za alarm: 1K, 2K2, 4K7, 5K6, 6K8
c. Upor za napako: 1K, 2K2, 4K7, 5K6, 6K8

## 6 Vrsta povezave

a. Običajno zaprto
Opomba: Upor mora biti zaporedno vezan z enim koncem detektorja.
b. Enojno ožičenje End of Line
c. Dvojno ožičenje End of Line
d. Trojno ožičenje End of Line

## 7 Anti-maskiranje

## 8 Osvetlitev

## 9 Normalno odprt terminal

≤ 350 mA 60 VDC, Kontaktni upor < 8 Ω

## 10 Vklop napajanja

## Tehnični podatki

| | |
|---|---|
| Območje zaznavanja | 15 m |
| Kot zaznavanja | 90° pri 180° nastavljivo |
| Cone zaznavanja | 92 |
| Zaznavna hitrost | Od 0,3 do 2 m/s |
| Občutljivost | Samodejna, Nizka |
| Filter bele svetlobe | 10000 lux |
| Neobčutljivost na hišne ljubljenčke | 40 kg |
| Frekvenca mikrovalov | 24 GHz (24,15 ~ 24,25 GHz) |
| Digitalna kompenzacija temperature | Podpora |
| Anti-maskiranje | Podpora |
| Prilagodljiva pokritost | Podpora<br>Priložena maska z vzorcem |
| Digitalna obdelava | Trisignalna logika |
| Zaprta optika | Podpora |
| Zaščita pred modifikacijami | Spredaj, zadaj |
| Analitika za preprečevanje nihanja | Podpora |
| Izhod alarma | Običajno zaprto |
| Indikator LED | Zelena (zgornji PIR), rdeča (mikroval), oranžna (spodnji PIR), zelena+oranžna (maska), modra (alarm) |
| Poraba moči | Največ 220 mA (z vklopljeno osvetlitvijo), 60 mA (standardno) |
| Napajanje | od 9 do 16 VDC |
| Tipična napetost | 12 VDC |
| Operativna temperatura | –25 °C do 60 °C (–13 °F do 140 °F) |
| Temperatura skladiščenja | –25 °C do 60 °C (–13 °F do 140 °F) |
| Razpon vlage pri delovanju | od 10 do 90 % |
| Hitrost IP | IP65 |
| Dimenzije (Š x V x G) | 75 mm × 202 mm × 73 mm |
| Teža | 350 g |
| Višina namestitve | 0,8 do 1,2 m |
| Metoda namestitve | Stena |
| Primer uporabe | Na prostem |

Uporabite napajalnik, ki je skladen z LPS. Priporočeni napajalnik izdeluje Shenzhen Honor Electronic Co., Ltd.

# SVENSKA

## 1 Utseende

1. Övre/nedre lock
2. Frontpanel
3. PCBA
4. Baksida

③ Huvudkretskort (PCBA)

1. Sabotagekontakt
2. Nedre PIR-sensor
3. Ändmotstånd
4. Anslutning
5. Normal öppen anslutning
6. DIP-omkopplare
7. Potentiometer för mikrovåg
8. PIR-vinkel

PIR utlöst: (övre) (nedre) MW utlöst:
Larm: Maskning: + Fel:

## 2 Detekteringsområde

I. Detekteringsområde
1. PIR-vinkel 2. PIR-avstånd
II. Maskningstätning

## 3 Montering

## 4 Relästatus

| | Normalt | Larm | Fel | Maskning | Sabotage |
|---|---|---|---|---|---|
| Larmrelä | Sluten | Öppen | Sluten | Öppen | Sluten |
| Felrelä | Sluten | Sluten | Öppen | Öppen | Sluten |
| Sabotagerelä | Sluten | Sluten | Sluten | Sluten | Öppen |

## 5 Inkoppling av resistor

Metod 1: Använd bygeln för att välja ändmotstånd för byglarna SABOTAGE/LARM/FEL.
Metod 2: Lägg till resistorn på inkopplingspunkterna för SABOTAGE/LARM/FEL.
Obs! Om inkoppling av ändmotstånd används, ska byglarna vara i läge AV. Tvinga inte på byglarna om de inte passar på stiften. Metod 1 och 2 får inte användas för LARM/SABOTAGE/FEL samtidigt.
a. Resistans vid sabotage: 1 K, 2,2 K, 4,7 K, 5,6 K, 6,8 K
b. Larmresistans: 1 K, 2,2 K, 4,7 K, 5,6 K, 6,8 K
c. Felresistans: 1 K, 2,2 K, 4,7 K, 5,6 K, 6,8 K

## 6 Typ av anslutning

a. Normalt sluten
Obs! Resistorn måste anslutas i serie med den ena änden av detektorn.
b. Inkoppling för enkelbalansering
c. Inkoppling för dubbelbalansering
d. Inkoppling för trippelbalansering

## 7 Antimaskning

## 8 Belysning

## 9 Normal öppen anslutning

≤350 mA 60 VDC, kontaktresistans < 8 Ω

## 10 Startar

## Specifikationer

| | |
|---|---|
| Detekteringsområde | 15 m |
| Detekteringsvinkel | 90° vid 180° justerbart |
| Detekteringszoner | 92 |
| Detekterbar hastighet | 0,3 till 2 m/s |
| Känslighet | Auto., låg |
| Filter för vitt ljus | 10000 lux |
| Husdjursimmun | 40 kg |
| Mikrovågsfrekvens | 24 GHz (24,15~24,25 GHz) |
| Digital temperaturkompensation | Stöd |
| Antimaskning | Stöd |
| Anpassningsbar täckning | Stöd<br>Mönstermaskning inkluderad |
| Digital behandling | Trippelsignallogik |
| Förseglad optik | Stöd |
| Sabotageskydd | Fram, bak |
| Balansanalys | Stöd |
| Larmutgång | Normalt sluten |
| Lysdiodsindikering | Grön (övre PIR), röd (mikrovåg), orange (nedre PIR), grön + orange (maskad), blå (larm) |
| Strömförbrukning | Max. 220 mA (med belysning tänd), 60 mA (standard) |
| Strömförsörjning | 9 till 16 VDC |
| Typisk spänning | 12 VDC |
| Drifttemperatur | -25 °C till 60 °C (-13 °F till 140 °F) |
| Förvaringstemperatur | -25 °C till 60 °C (-13 °F till 140 °F) |
| Luftfuktighet vid drift | 10 till 90 % |
| IP-klassificering | IP65 |
| Mått (B x H x D) | 75 mm × 202 mm × 73 mm |
| Vikt | 350 g |
| Monteringshöjd | 0,8 till 1,2 m |
| Monteringsmetod | Vägg |
| Användning | Utomhus |

Använd en strömförsörjning som uppfyller LPS. Den rekommenderade nätadaptern tillverkas av Shenzhen Honor Electronic Co., Ltd.

# NORSK

## 1 Utseende

1. Deksel topp/bunn
2. Frontdeksel
3. PCBA
4. Bakdeksel

③ Det primære, trykte kretskortsettet (PCBA)

1. Sabotasjebryter
2. PIR-sensor bunn
3. EOL-motstand
4. Terminal
5. Normal åpen terminal
6. DIP-bryter
7. Spenningsmåler for mikrobølge
8. PIR-vinkel

PIR-utløst: (topp) (bunn) MW utløst:
Alarm: Maskert: + Feil:

## 2 Deteksjonsområde

I. Deteksjonsområde
1. PIR-vinkel 2. PIR-avstand
II. Maskeringsforsegling

## 3 Installasjon

## 4 Reléstatus

| | Normal | Alarm | Feil | Maske | Sabotasje |
|---|---|---|---|---|---|
| Alarmrelé | Lukk | Åpne | Lukk | Åpne | Lukk |
| Feilrelé | Lukk | Lukk | Åpne | Åpne | Lukk |
| Sabotasjerelé | Lukk | Lukk | Lukk | Lukk | Åpne |

## 5 Resistorkabling

Metode 1: Bruk broen til å velge motstanden EOL (linjeslutt) på pinnene SABOTASJE/ALARM/FEIL.
Metode 2: Fest motstanden på kabelportene SABOTASJE/ALARM/FEIL.
Merk: Hvis EOL-kabling ikke brukes, må IKKE koblingene kobles til. Ikke bruk makt på koblingen hvis den ikke stemmer med pinnen. Metode 1 og 2 må ikke brukes på SABOTASJE/ALARM/FEIL samtidig.
a. Sabotasjemotstand: 1K, 2K2, 4K7, 5K6, 6K8
b. Alarmmotstand: 1K, 2K2, 4K7, 5K6, 6K8
c. Feilmotstand: 1K, 2K2, 4K7, 5K6, 6K8

## 6 Tilkoblingstype

a. Normalt lukket
Merk: Resistoren må være seriekoblet med den ene enden på detektoren.
b. Enkel ende på linjekablingen
c. Dobbel ende på linjekablingen
d. Trippel ende på linjekablingen

## 7 Anti-maskering

## 8 Lys

## 9 Normal åpen terminal

≤ 350 mA 60 VDC, kontaktresistens < 8 Ω

## 10 Skru på

## Spesifikasjon

| | |
|---|---|
| Deteksjonsområde | 15 m |
| Deteksjonsvinkel | 90° ved 180° justerbart |
| Deteksjonssoner | 92 |
| Deteksjonshastighet | 0,3 til 2 m/s |
| Sensitivitet | Automatisk, lav |
| Filter for hvitt lys | 10 000 lux |
| Kjæledyrsimmunitet | 40 kg |
| Mikrobølgefrekvens | 24 GHz (24,15 ~ 24,25 GHz) |
| Digital temperaturkompensasjon | Støttet |
| Anti-masking | Støttet |
| Justerbar dekning | Støttet<br>Mønstermaske medfølger |
| Digital behandling | Tresignalslogikk |
| Forseglet optikk | Støttet |
| Sabotasjebeskyttelse | Foran, bak |
| Antisvaianalyse | Støttet |
| Alarmutgang | Vanligvis lukket |
| LED-indikator | Grønn (øvre PIR), Rød (mikrobølge), Oransje (nedre PIR), Grønn+oransje (maske), blå (alarm) |
| Strømforbruk | 220 mA maks (med belysning på), 60 mA (standard) |
| Strømforsyning | 9 til 16 VDC |
| Typisk spenning | 12 VDC |
| Driftstemperatur | -25 °C til 60 °C |
| Oppbevaringstemperatur | -25 °C til 60 °C |
| Driftsluftfuktighet | 10 % til 90 % |
| IP-klassifisering | IP65 |
| Mål (B × H × D) | 75 mm × 202 mm × 73 mm |
| Vekt | 350 g |
| Monteringshøyde | 0,8 til 1,2 m |
| Monteringsmetode | Vegg |
| Bruksscenario | Utendørs |

Bruk strømadapteren som er i samsvar med LPS. Den anbefalte strømadapteren produseres av Shenzhen Honor Electronic Co., Ltd.

# မြန်မာ

## 1 အသွင်အပြင်လက္ခဏာ

1. အပေါ်/အောက်ခြေ အဖုံး
2. အရေပြန်နယ်
3. PCB
4. အနောက်ပန်နယ်
3 ပင်မ ဆားကစ်ဘုတ် တပ်ဆင်မှု (PCBA)

1. အခွင့်မရ ဝင်ရောက်ခြင်း အချက်ပေးလုပ်
2. အောက်ခြေ PIR အာရုံခံ
3. EOL ခံနိုင်ရည်
4. တာမီနယ်
5. ပုံနှစ် အဖွင့်တာမီနယ်
6. DIP ဧလုတ်
7. မိုက်ခရိုဖုန်း ဝိုတင်ရိုမီတာ
8. PIR ထောင့်

PIR လေ့လာနိုင်ထားသည်း (အပေါ်) (အောက်ခြေ) MW ဧလုတ်မောင်း-

အချက်ပေးသံ- ပြင်ကွင်းဖယ်ချာပြီး- + ဖွဲ့အားဖြတ်တောက်မှု-

## 2 ရှာဖွေသိရှိမှု အကွာအဝေး

I. ရှာဖွေသည့်ထောင့်
1. PIR ထောင့် 2. PIR အကာအဝေး
II. Masking အပိတ်

## 3 တပ်ဆင်ခြင်း

## 4 ထုတ်လွှင့်မှုအခြေခြေနေ

| | ပုံမှန် | အချက်ပေးစနစ်- | မျိုးယွင်းမှု | မြင်ကွင်းဖယ်ချာမှု | အခွင့်မရတော်မှု |
|---|---|---|---|---|---|
| အချက်ပေးအသံ ပေးမှု | ပိတ်ပါ | ဖွင့်ပါ | ပိတ်ပါ | ဖွင့်ပါ | ပိတ်ပါ |
| ဖွဲ့အားဖြတ်တောက်မှု အချက်ပေးကိရိယာ | ပိတ်ပါ | ပိတ်ပါ | ဖွင့်ပါ | ဖွင့်ပါ | ပိတ်ပါ |
| အခွင့်မရတော်မှု အချက်ပေးသံ ပေးမှု | ပိတ်ပါ | ပိတ်ပါ | ပိတ်ပါ | ပိတ်ပါ | ဖွင့်ပါ |

## 5 လျှပ်ခံကြိုးသွယ်တန်းမှု

နည်းလမ်း 1- အချက်ပေးသံ/ အခွင့်မရတင်ရောက်ခြင်း /အမှား ပင်မများတွင် EOL (End of Line) ခံနိုင်ရည်ကို ရွေးချယ်ရန် ဂျန်ပါကို အသုံးပြုပါ။

နည်းလမ်း 2- အချက်ပေးသံ/ အခွင့်မရတင်ရောက်ခြင်း /အမှား ဂါယာလိုင်းပေါက်များတွင် ရိုစစ်စတာထည့်ပါ။

ဖုတ်ချက်- EOL သွယ်တန်းခြင်းကို မသုံးပါက ဂျန်ပါများကို ပိတ်တားခဲ့ပါ။ ဂျန်ပါနှင့် ပင်သည့် မ ကိုက်ညီပါက အားသုံးချိန် ချယ်ထားပါနှင့်။ နည်းလမ်း 1 နှင့် 2 ကို အချက်ပေးသံ/ အခွင့်မရတင်ရောက်ခြင်း /အမှားတွင် တစ်ဖန်တည်း အသုံးမပြုသင့်ပါ။

a. အခွင့်မရတင်ရောက်ခြင်း ခံနိုင်ရည်- 1Ki 2K2i 4K7i 5K6i 6K8
b. အချက်ပေးသံ ခံနိုင်ရည်- 1Ki 2K2i 4K7i 5K6i 6K8
c. အမှားခံနိုင်ရည် - 1Ki 2K2i 4K7i 5K6i 6K8

## 6 ရိုက်ဆက်မှုပုံစံ

a.ပုံနှစ်အတိုင်း ပိတ်ထားသည်
ဖုတ်ချက်- လျှပ်ခံကြိုးကို ရာဇဝေးကိရိယာ၏အခွန်းတစ်ကန့်နှင့် အတန်းလိုက် ရိုက်ဆက်ရမည်။
b. လိုင်းပါသာ၏ တစ်ခုတည်းသသာ အဆုံး
c. လိုင်းပါသာ၏ အဆုံးသတ် နှစ်ခု
d. လိုင်းပါသာ၏ အဆုံးသတ် သုံးခု

## 7 masking အတားအဆီး

## 8 မီးအလင်း

## 9 ပုံမှန် အဖွင့်တာမီနယ်

≤ 350 mA 60 VDCi ထိတွေ့ ခံနိုင်ရည်အား < 8 Ω

## 10 ပါဝါပေးခြင်း

## အသေးစိတ် အချက်အလက်

| | |
|---|---|
| ရာထွေပိန်းမှု အတွာအဆ ၀ | 15 m |
| ရာထွေပိန်းမှု ဝေဘီယိုနား | 90° @ 180° နှိုင်းနှိုင်းမှုပမာ |
| ရာထွေပိန်းမှု ၊မိန်မှား | 92 |
| ရာထွေနိုင်ငယ အပြင်းနှိုးနား | 0.3 μ 2 m/s |
| အ ၊ခုမ်ခြေသမ | အရိုဃအ ထွာဂ်ား ဆမိမှ |
| အပြုနေ ရာဂ်ား | 10000 lux |
| ဒီသိပေမေါ်ဝရ္ဘွန် မှားနှင် လ့ဂ်ာ ဂ်ားမှ | 40 kg |
| မ်ာ်ဂ်ရိုဝင်ား ကြိုးမန်နား | 24 GHz (24.15~24.25 GHz) |
| အ်ခရ် ဝ်ား အုပ်ချိန် ခ ခ်ိန် ရ်ား | ပ်ိုးပးသ |
| မြင်ဘ ကွင်းဖယ်ချာနှင်ကာ ခေတ်ဝတ်ခြင်း | ပ်ိုးပးသ |
| အိုလ်ာ အိုးတ်ာ ကြောင်းလဲနိုင်ခြင်း ၊ လ့ယ်ဖြမှ | ပ်ိုးပးသ<br>ပ်ိ၀ mask ဝ ဝင် ဘ်ား |
| အ်ခရ် ဝ်


ကြောင်ခြင်း | Tri-Signal Logic |
| မြင်ဘ ကွင်းအကာ အတွယ် | ပ်ိုးပးသ |
| အမှတ် ဝ်ာမှ်ခြမှ်ပ ကာ ဘ ကွယ်ခြင်း | ရ ရ ဘ်ား ; ခ ခ ကာ ; ခ်ား |
| Anti-Sway ခ ခ်ြ ပ်ခ်ြ ပ်ခ်ြ ကမှ | ပ်ိုးပးသ |
| အမှ ကာ်ပေ အတွက်ခ ပေ်ကာ | ပ်ုမှ် ခ ခ်ိုးဘ်ပ်ာ်ကား ; သည် |
| LED အညွှန်းနိုး | အ်ခ်ိ ပေ်ခ ရ်ား ; ဘ်ား ( ( (

## POLSKI

© 2022 Hangzhou Hikvision Digital Technology Co., Ltd. Wszelkie prawa zastrzeżone.

Opis podręcznika

Podręcznik zawiera instrukcje dotyczące korzystania z produktu i obchodzenia się z nim. Zdjęcia, rysunki, wykresy i pozostałe informacje zamieszczone w podręczniku wyłącznie dla celów informacyjnych i opisowych. Informacje zamieszczone w podręczniku mogą ulec zmianie bez powiadomienia w związku z aktualizacjami oprogramowania układowego lub w innych okolicznościach. Najnowsza wersja tego podręcznika jest dostępna w witrynie internetowej firmy Hikvision (https://www.hikvision.com/).

Oprócz tego podręcznika należy korzystać z pomocy specjalistów z działu pomocy technicznej związanej z produktem.

*HIKVISION* oraz inne znaki towarowe i logo Hikvision są własnością firmy Hikvision w różnych jurysdykcjach. Inne znaki towarowe i logo użyte w podręczniku należą do odpowiednich właścicieli.

Zastrzeżenia prawne

W PEŁNYM ZAKRESIE DOZWOLONYM PRZEZ OBOWIĄZUJĄCE PRAWO TEN PODRĘCZNIK, OPISANY PRODUKT I ZWIĄZANE Z NIM WYPOSAŻENIE ORAZ OPROGRAMOWANIE APLIKACYJNE I UKŁADOWE SĄ UDOSTĘPNIANE BEZ GWARANCJI. FIRMA HIKVISION NIE UDZIELA ZADNYCH WYRAŹNYCH ANI DOROZUMIANYCH GWARANCJI, TAKICH JAK GWARANCJE DOTYCZĄCE PRZYDATNOŚCI HANDLOWEJ, JAKOŚCI LUB PRZYDATNOŚCI DO OKREŚLONEGO CELU. UŻYTKOWNIK KORZYSTA Z PRODUKTU NA WŁASNE RYZYKO. NIEZALEŻNIE OD OKOLICZNOŚCI FIRMA HIKVISION NIE PONOSI ODPOWIEDZIALNOŚCI ZA STRATY SPECJALNE, WYNIKOWE, PRZYPADKOWE LUB POŚREDNIE, TAKIE JAK STRATA OCZEKIWANYCH ZYSKÓW Z DZIAŁALNOŚCI BIZNESOWEJ, PRZERWY W DZIAŁALNOŚCI BIZNESOWEJ, USZKODZENIE SYSTEMÓW ALBO STRATA DANYCH LUB DOKUMENTACJI, WYNIKAJĄCE Z NARUSZENIA UMOWY, PRZEWINIENIA (ŁĄCZNIE Z ZANIEDBANIEM), ODPOWIEDZIALNOŚCI ZA PRODUKT LUB INNYCH OKOLICZNOŚCI, ZWIĄZANE Z UŻYCIEM TEGO PRODUKTU, NAWET JEŻELI FIRMA HIKVISION ZOSTAŁA POINFORMOWANA O MOŻLIWOŚCI WYSTĄPIENIA TAKICH SZKÓD LUB STRAT.

UŻYTKOWNIK PRZYJMUJE DO WIADOMOŚCI, ŻE KORZYSTANIE Z INTERNETU JEST ZWIĄZANE Z ZAGROŻENIAMI DLA BEZPIECZEŃSTWA, A FIRMA HIKVISION NIE PONOSI ODPOWIEDZIALNOŚCI ZA NIEPRAWIDŁOWE FUNKCJONOWANIE, WYCIEK POUFNYCH INFORMACJI LUB INNE SZKODY WYNIKAJĄCE Z ATAKU CYBERNETYCZNEGO, ATAKU HAKERA, DZIAŁANIA WIRUSÓW LUB INNYCH ZAGROŻEŃ DLA BEZPIECZEŃSTWA W INTERNECIE. FIRMA HIKVISION ZAPEWNI JEDNAK TERMINOWĄ POMOC TECHNICZNĄ, JEŻELI BĘDZIE TO WYMAGANE.

UŻYTKOWNIK ZOBOWIĄZUJE SIĘ DO KORZYSTANIA Z PRODUKTU ZGODNIE Z OBOWIĄZUJĄCYMI PRZEPISAMI I PRZYMUSZE DO WIADOMOŚCI, ŻE JEST ZOBOWIĄZANY DO ZAPEWNIENIA ZGODNOŚCI UŻYCIA PRODUKTU Z OBOWIĄZUJĄCYMI PRZEPISAMI. W SZCZEGÓLNOŚCI UŻYTKOWNIK JEST ZOBOWIĄZANY DO KORZYSTANIA Z PRODUKTU W SPOSÓB, KTÓRY NIE NARUSZA PRAW STRON TRZECICH, DOTYCZĄCYCH NA PRZYKŁAD WYZERNIU KOMERCYJNEGO, WKASNOŚCI INTELEKTUALNEJ LUB OCHRONY DANYCH I PRYWATNOŚCI. ZABRONIONE JEST UŻYCIE TEGO PRODUKTU DO NIELEGALNEGO POLOWANIA NA ZWIERZĘTA, W SPOSÓB NARUSZAJĄCY PRYWATNOŚĆ OSÓB ALBO DO INNYCH CELÓW UZNAWANYCH ZA NIELEGALNE LUB SZKODLIWE DLA LUDZI. UŻYTKOWNIK NIE BĘDZIE UŻYWAĆ PRODUKTU DO CELÓW ZABRONIONYCH, TAKICH JAK OPRACOWANIE LUB PRODUKCJA BRONI MASOWEGO RAŻENIA ALBO BRONI CHEMICZNEJ LUB BIOLOGICZNEJ ORAZ DZIAŁANIA ZWIĄZANE Z WYKORZYSTANIEM MATERIAŁAMI NUKLEARNYMI, NIEBEZPIECZNYM CYKLEM PALIWOWYM LUB ŁAMANIEM PRAW CZŁOWIEKA.

W PRZYPADKU NIEZGODNOŚCI NINIEJSZEGO PODRĘCZNIKA Z OBOWIĄZUJĄCYM PRAWEM, WYŻSZY PRIORYTET BĘDZIE MIAŁO OBOWIĄZUJĄCE PRAWO.

Ten produkt i ewentualne dostarczone z nim akcesoria oznaczono symbolem „CE" potwierdzającym zgodność z odpowiednimujednolitycznymi normami europejskimi, uwzględnionymi w dyrektywie 2014/30/EU dotyczącej kompatybilności elektromagnetycznej (EMC), dyrektywie 2014/35/EU dotyczącej sprzętu elektrycznego przewidzianego do stosowania w określonych granicach napięcia (LVD) i dyrektywie 2011/65/EU w sprawie ograniczenia stosowania niektórych niebezpiecznych substancji w sprzęcie elektrycznym i elektronicznym (RoHS).

Dyrektywa 2012/19/EU w sprawie zużytego sprzętu elektrycznego i elektronicznego (WEEE): Produktów oznaczonych tym symbolem nie wolno utylizować na obszarze Unii Europejskiej jako niesegregowane odpady komunalne. Aby zapewnić prawidłowy recykling, należy zwrócić ten produkt do lokalnego dostawcy przy zakupie równoważnego nowego urządzenia lub utylizować go w wyznaczonym punkcie selektywnej zbiórki odpadów. Aby uzyskać więcej informacji, należy skorzystać z witryny internetowej www.recyclethis.info.

Dyrektywa 2006/66/EC w sprawie baterii i akumulatorów: Ten produkt zawiera baterię, której nie wolno utylizować na obszarze Unii Europejskiej jako niesegregowane odpady komunalne. Szczegółowe informacje dotyczące baterii zamieszczono w dokumentacji produktu. Bateria jest oznaczona tym symbolem, który może także zawierać litery wskazujące na zawartość kadmu (Cd), ołowiu (Pb) lub rtęci (Hg). Aby zapewnić prawidłowy recykling, należy zwrócić baterię do dostawcy lub przekazać ją do wyznaczonego punktu zbiórki. Aby uzyskać więcejinformacji, skorzystaj z witryny internetowej www.recyclethis.info.

### PRZESTROGA

Produkt powinien być użytkowany zgodnie z rozporządzeniami dotyczącymi bezpiecznego korzystania z urządzeń elektrycznych, obowiązującymi w danym kraju lub regionie.

Nie wolno umieszczać na urządzeniu źródeł nieosłoniętego płomienia, takich jak zapalone świece.

Urządzenie należy zainstalować zgodnie z instrukcjami podanymi w tym podręczniku.

Aby zapobiec zranieniu, należy przymocować urządzenie do podłogi/ściany zgodnie z instrukcjami instalacyjnymi.

## ROMÂNĂ

©2022 Hangzhou Hikvision Digital Technology Co., Ltd.Toate drepturile rezervate.

Despre acest manual

Manualul include instrucțiunile pentru utilizarea și gestionarea produsului. Fotografiile, graficele și imaginile, precum și celelalte informații expuse în continuare sunt prezente exclusiv în scop descriptiv și explicativ. Informațiile din Manual pot fi modificate fără notificare, ca urmare a actualizărilor de firmware sau din alte motive. Vă rugăm să găsiți cea mai recentă versiune a acestui manual pe site-ul web Hikvision (https://www.hikvision.com/).

Vă rugăm să utilizați acest manual cu îndrumarea și asistența profesioniștilor instruiți în asistența pentru acest produs.

*HIKVISION* și alte mărci comerciale și logo-uri ale Hikvision sunt proprietățile Hikvision în diferite jurisdicții. Alte mărci comerciale și logo-uri men ionate reprezintă proprietatea de inițiatorii respectivi.

Declinarea răspunderii legale

ÎN LIMITA LEGII APLICABILE, ACEST MANUAL ȘI PRODUSUL DESCRIS, ÎMPREUNĂ CU HARDWARE-UL, SOFTWARE-UL ȘI FIRMWARE-UL AFERENTE, SUNT OFERITE „ASA CUM SUNT" ȘI „CU TOATE DEFECTELE ȘI ERORILE".

HIKVISION NU OFERĂ NICIO GARANȚIE, NICI IN MOD EXPRES SI NICI IMPLICIT, IN CEA CE PRIVESTE INCLUSIV, DAR FARA LIMITARE LA COMERCIABILITATEA, CALITATEA SATISFĂCĂTOARE, SAU UTILITATEA PENTRU UN ANUMIT SCOP.

VEȚI UTILIZA ACEST PRODUS PE PROPRIUL DOS. ÎN NICIUN CAZ, INDIFERENT CARE ESTE CAUZA, ÎNCLUSIV ÎN CAZUL NEGLIJENȚEI, PE BAZA ÎNCĂLCĂRII CONTRACTUALE, UNEI INFRACȚIUNI (INCLUSIV NEGLIJENȚĂ), RĂSPUNDERE PENTRU PRODUSE SAU PRINTR-UN ALT MOD LEGAT DE UTILIZAREA PRODUSULUI, CHIAR DACĂ HIKVISION A FOST INFORMAT ÎN PREALABIL DESPRE POSIBILITATEA APARI ȚIEI UNOR ASTFEL DE DAUNE SAU PIERDERI.

SUNTEȚI DE ACORD CĂ INTERNETUL, PRIN NATURA SA, PRESUPUNE RISCURI INERENTE CU PRIVIRE LA SECURITATE, IAR HIKVISION NU ȘI ASUMĂ NICIO RESPONSABILITATE PENTRU OPERARE NESATISFĂCĂTOARE, ABATERI PRIVIND CONFIDENȚIALITATEA SAU ALTE DAUNE REZULTATE ÎN URMA UNUI ATAC CIBERNETIC, ATAC AL HACKERILOR, INFECȚIE CU VIRUȘI SAU ALTOR RISCURI PRIVIND SECURITATEA PE INTERNET; CU TOATE ACESTEA, HIKVISION VA OFERI SUPORT TEHNIC ÎN TIMP UTIL, DACĂ ESTE NECESAR.

SUNTEȚI DE ACORD SĂ UTILIZAȚI I ACEST PRODUS ÎN CONFORMITATE CU TOATE LEGILE APLICABILE, DEVENIND RESPONSABIL PENTRU UTILIZAREA ÎN CONFORMITATECU LEGEA APLICABILĂ. ÎN SPECIAL, SUNTEȚI RĂSPUNZĂTOR PENTRU UTILIZAREA ACESTUI PRODUS ÎNTR-UN MODO CARE NU ÎNCALCĂ DREPTURILE TERȚILOR, INCLUSIV DAR FĂRĂ LIMITARE LA DREPTURILE DE PROPRIETATE INTELECTUALĂ SAU CELE REFERITOARE LA PROTECȚIA DATELOR SAU ALTE DREPTURI REFERITOARE LA CONFIDENȚIALITATE. NU TREBUIE SĂ UTILIZAȚI ACEST PRODUS PENTRU VÂNAREA ILEGALĂ A ANIMALELOR, INVADAREA INTIMITĂȚII SAU ÎN ALTE SCOPURI CARE SUNT ILEGALE SAU ÎN DETRIMENTUL INTERESULUI PUBLIC. NU UTILIZA I ACEST PRODUS PENTRU UTILIZĂRI FINALE INTERZISE, INCLUSIV DEZVOLTAREA SAU PRODUCEREA UNOR ARME DE MASĂ CHIMICE SAU BIOLOGICE, ACTIVITĂȚILE LEGATE DE ORICE EXPLOZIVE NUCLEARE SAU CICLUL DE COMBUSTIBIL NUCLEAR CARE AR PRODUCE LIPSĂ DE SIGURANȚĂ SAU ÎNCĂLCAREA DREPTURILOR OMULUI.

ÎN EVENTUALITATEA UNUI CONFLICT ÎNTRE ACEST MANUAL ȘI LEGILEA APLICABILĂ, VA AVEA PRIORITATE ULTIMA DINTRE ACESTEA.

Acest produs și - dacă este cazul - accesoriile furnizate sunt marcate „CE" prin urmare, respectă standardele europene armonizate aplicabile, enumerate în conformitate cu Directiva 2014/30/UE (Directiva EMC), Directiva privind tensiunea joasă 2014/35/UE, Directiva 2011/65/UE – RDHS.

2012/19/UE (directiva DEEE): Produsele marcate cu acest simbol nu pot fi eliminate ca deșeu municipal nesortat în Uniunea Europeană. Pentru o reciclare corectă, returnați acest produs furnizorului local după ce achiziționați un echipament nou echivalent sau eliminați-l la punctele de colectare desemnate. Pentru informațiisuplimentare, consultați: www.recyclethis.info

2006/66/CE (Directiva pentru baterii): Acest produs conține o baterie, care nu poate fi eliminată ca deșeu municipal nesortat în Uniunea Europeană. Consultați documentația produsului pentru informații specifice baterei. Bateria este marcată cu acest simbol, care poate includeliterele pentru a indica metale precum cadmi (Cd), plumb (Pb) sau mercur (Hg). Pentru o reciclare corectă, returnați bateria furnizorului dvs. sau la un punct de colectare desemnat. Pentru mai multe informații, consultați www.recyclethis.info

### PRECAUȚIE

În utilizarea produsului, trebuie să respectați cu strictețe reglementările de siguranță electrică naționale și regionale.

Nu plasați pe echipament surse de flacără deschisă, cum ar fi lumânări aprinse.

Instalați echipamentul conform instrucțiunilor din acest manual.

Pentru a preveni rănirea, acest echipament trebuie să fie fixat pe podea/perete, în conformitate cu instrucțiunile de instalare.

## SLOVENČINA

©2022 Hangzhou Hikvision Digital Technology Co., Ltd. Všetky práva vyhradené.

Informácie o tomto návode

Táto príručka obsahuje pokyny na používanie a správu produktu. Obrázky, grafy, nákresy a všetky ďalšie informácie, ktoré sú v ňom uvedené, slúžia len na opis a vysvetlenie. Informácie uvedené v návode sa môžu zmeniť bez predchádzajúceho upozornenia v dôsledku aktualizácií firmvéru alebo iných príčin. Najnovšiu verziu tohto návodu nájdete na stránke spoločnosti Hikvision (https://www.hikvision.com/).

Používajte tento návod v súlade s pokynmi a radami odborníkov, ktorí sú vyškolení na obsluhu produktu.

*HIKVISION* a iné ochranné známky a logá spoločnosti Hikvision sú vlastníctvom spoločností Hikvision v rôznych jurisdikciách. Iné ochranné známky a logá sú vlastníctvom príslušných majiteľov.

Odmietnutie zodpovednosti

V MAXIMÁLNOM MOŽNOM ROZSAHU, KTORÝ POVOLUJÚ PRÍSLUŠNÉ PRÁVNE PREDPISY, SA TÁTO PRÍRUČKA A OPISANÝ PRODUKT SPOLU S JEHO HARDVÉROM, FIRMVÉROM, SOFTVÉROM A FIRMVÉROM, DODÁVAJÚ V STAVE „AKO SÚ" A „SO VŠETKÝMI PORUCHAMI A CHYBAMI". SPOLOČNOSŤ HIKVISION NEPOSKYTUJE ŽIADNE VÝSLOVNÉ ANI PREDPOKLADANÉ ZÁRUKY, OKREM INÉHO VRÁTANE ZÁRUKY PREDAJNOSTI, USPOKOJIVEJ KVALITY ALEBO VHODNOSTI NA KONKRÉTNY ÚČEL. PRODUKT POUŽÍVATE NA SVOJE VLASTNÉ RIZIKO. SPOLOČNOSŤ HIKVISION V ŽIADNOM PRÍPADE NENESIE ZODPOVEDNOSŤ ZA ŽIADNE OSOBITNÉ, NÁSLEDNÉ ALEBO NEPRIAME ŠKODY, OKREM INÉHO VRÁTANE ŠKÔD Z UŠLÉHO PODNIKATEĽSKÉHO ZISKU, PRERUŠENIA PODNIKANIA, STRATY ÚDAJOV, POŠKODENIA SYSTÉMOV ALEBO STRATY DOKUMENTÁCIE, Č ÚZ NA ZÁKLADE PORUŠENIA ZMLUVY, PREČINU (VRÁTANE NEDBALOSTI), ZODPOVEDNOSTI ZA PRODUKT ALEBO INAK V SÚVISLOSTI S POUŽÍVANÍM PRODUKTU, A TO ANI V PRÍPADE, AK BOLA SPOLOČNOSŤ HIKVISION UPOZORNENÁ NA MOŽNOSŤ TAKÝCHTO ŠKÔD.

UZNÁVATE, ŽE POVAHA INTERNETU UMOŽŇUJE INHERENTNÉ BEZPEČNOSTNÉ RIZIKÁ A SPOLOČNOSŤ HIKVISION NENESIE ŽIADNU ZODPOVEDNOSŤ ZA NESPRÁVNE FUNKCIONOVANIE, ÚNIK OSOBNÝCH ÚDAJOV ANI ZA INÉ ŠKODY V DÔSLEDKU KYBERNETICKÉHO ÚTOKU, HAKERSKEHO ÚTOKU, VÍRUSOVÉ INFEKCIE ALEBO INÝCH BEZPEČNOSTNÝCH RIZÍK SETE INTERNET; V PRÍPADE POTREBY VŠAK SPOLOČNOSŤ HIKVISION POSKYTNE VČASNÚ TECHNICKÚ PODPORU.

SÚHLASÍTE S POUŽÍVANÍM TOHTO PRODUKTU V SÚLADE SO VŠETKÝMI PRÍSLUŠNÝMI ZÁKONMI A NESIETE VÝHRADNÚ ZODPOVEDNOSŤ ZA ZABEZPEČENIE, ABY VÁŠE POUŽÍVANIE BOLO V SÚLADE S PRÍSLUŠNÝMI ZÁKONMI. OBZVÁŠŤ STE ZODPOVEDNÝ ZA POUŽÍVANIE PRODUKTU SPÔSOBOM, KTORÝ NEPORUŠUJE PRÁVA TRETÍCH STRÁN, DRUHÉ NEPORUŠUJE PRÁVA TÝKAJÚCE SA PRÍVATNOSTI, PRÁVA NA OCHRANU ÚDAJOV A INÉ PRÁVA NA OCHRANU SÚKROMIA. NESMIETE TENTO PRODUKT POUŽÍVAŤ NA NEZÁKONNÝ LOV ZVIERAT, NARUŠOVANIE SÚKROMIA INÝCH, ANI NA ŽIADNY INÝ ÚČEL, KTORÝ JE NEZÁKONNÝ ALEBO POŠKODZUJE VEREJNÝ ZÁUJEM. TENTO PRODUKT NESMIETE POUŽÍVAŤ NA ŽIADNE ZAKÁZANÉ ÚČELY VRÁTANE VÝVOJA ALEBO VÝROBY ZBRANÍ HROMADNÉHO NIČENIA, VÝVOJA ALEBO VÝROBY CHEMICKÝCH ALEBO BIOLOGICKÝCH ZBRANÍ, AKÝCHKOľVEK AKTÍVIT V SÚVISLOSTI S JADROVOU ENERGIOU VRÁTANE JADROVÉHO PALIVA, ALEBO NA PODPORU ZNEUŽÍVANIA ĽUDSKÝCH PRÁV.

V PRÍPADE AKÉHOKOĽVEK NESÚLADU MEDZI TOUTO PRÍRUČKOU A PRÍSLUŠNÝMI PRÁVNYMI PREDPISMI MAJÚ PREDNOSŤ PRÍSLUŠNÉ PRÁVNE PREDPISY.

Tento výrobok a rovnako aj dodané príslušenstvo, ak také existuje, sú označené značkou „CE", takže sú v súlade s príslušnými harmonizovanými európskymi normami uvedenými v smernici o elektromagnetickej kompatibilite (EMC) 2014/30/EU, smernici o nízkom napätí (LVD) 2014/35/EU a smernici o obmedzení používania určitých nebezpečných látok v elektrických a elektronických zariadeniach (RoHS) 2011/65/EU.

2012/19/EU (smernica o odpade z elektrických a elektronických zariadení): Výrobky označené týmto symbolom nemožno v Európskej únii zlikvidovať ako netriedený komunálny odpad. Kvôli riadnej recyklácii vráťte tento produkt miestnemu dodávateľovi pri zakúpení ekvivalentného nového zariadenia alebo ho zlikvidujte na určených zberných miestach. Ďalšie informácie nájdete na stránke: www.recyclethis.info

2006/66/ES (smernica o batériách): Tento produkt obsahuje batériu, ktorá sa v Európskej únii nesmie likvidovať ako netriedený komunálny odpad. V dokumentácii k produktu nájdete konkrétne informácie o batérii. Batéria je označená týmto symbolom, ktorý môže obsahovať písmená označujúce obsah kadmu (Cd), olova (Pb) alebo ortuti (Hg). Zrecyklujte batériu tým, že ju odovzdáte dodávateľovi alebo ju zlikvidujete na určenom zbernom mieste. Ďalšie informácie nájdete na: www.recyclethis.info

### POZOR

Pri používaní produktu je potrebné, aby ste dôsledne dodržiavali elektroinštalačné bezpečnostné predpisy platné na celoštátnej a regionálnej úrovni.

Na zariadenie sa nesmú umiestniť žiadne zdroje otvoreného ohňa, napríklad zapálené sviečky.

Zariadenie nainštalujte podľa pokynov v tejto príručke.

Aby sa predišlo zraneniu, musíbyť zariadenie bezpečne pripevnené k podlahe/stene podľainštalačných pokynov.

## ELLHNIKA

©2022 Hangzhou Hikvision Digital Technology Co., Ltd. Με την επιφύλαξη παντός δικαιώματος.

Πληροφορίες για το παρόν εγχειρίδιο

Το Εγχειρίδιο περιλαμβάνει οδηγίες για τη χρήση και τη διαχείριση του Προϊόντος. Οι φωτογραφίες, τα διαγράμματα, οι εικόνες και όλες οι άλλες πληροφορίες που ακολουθούν προορίζονται μόνο για περιγραφή και επεξήγηση. Οι πληροφορίες που περιέχονται στο Εγχειρίδιο υπόκεινται σε αλλαγές, χωρίς προειδοποίηση, λόγω ενημερώσεων υλικολογισμικού ή για άλλους λόγους. Βρείτε την τελευταία έκδοση αυτού του Εγχειριδίου στον ιστότοπο της Hikvision (https://www.hikvision.com/).

Συνιστάται να χρησιμοποιήσετε το παρόν Εγχειρίδιο υπό την καθοδήγηση και τη βοήθεια επαγγελματιών εκπαιδευμένων στην υποστήριξη του Προϊόντος.

Το *HIKVISION* και άλλα εμπορικά σήματα και λογότυπα της Hikvision αποτελούν ιδιοκτησία της Hikvision σε διάφορες δικαιοδοσίες. Κατά εμπορικά σήματα και λογότυπα που αναφέρονται αποτελούν ιδιοκτησία των αντίστοιχων ιδιοκτητών.

Αποποίηση ευθυνών

ΣΤΟΝ ΜΕΓΙΣΤΟ ΒΑΘΜΟ ΠΟΥ ΕΠΙΤΡΕΠΕΤΑΙ ΑΠΟ ΤΟ ΙΣΧΥΟΝ ΔΙΚΑΙΟ, ΤΟ ΠΑΡΟΝ ΕΓΧΕΙΡΙΔΙΟ ΚΑΙ ΤΟ ΠΡΟΪΟΝ ΠΟΥ ΠΕΡΙΓΡΑΦΕΤΑΙ, ΜΑΖΙ ΜΕ ΤΟΝ ΥΛΙΚΟ ΕΞΟΠΛΙΣΜΟ, ΤΟ ΛΟΓΙΣΜΙΚΟ ΚΑΙ ΤΟ ΥΛΙΚΟΔΟΓΕΙΜΙΚΟ, ΠΑΡΕΧΟΝΤΑΙ «ΩΣ ΕΧΕΙ» ΚΑΙ ΜΕ ΟΛΕΣ ΤΙΣ ΕΛΛΑΜΨΕΙΣ ΚΑΙ ΤΗΝ ΕΓΓΥΗΣΗ, ΠΡΤΕΚΤΟΣΤΗΣ, ΣΥΜΠΕΡΙΦΑΜΒΑΝΟΜΕΝΩΝ ΕΝΔΕΙΚΤΙΚΑ, ΕΜΠΟΡΕΥΣΙΜΟΤΗΤΑΣ, ΙΚΑΝΟΠΟΙΗΤΙΚΗΣ ΠΟΙΟΤΗΤΑΣ ΚΑΙ ΚΑΤΑΛΛΗΛΟΤΗΤΑΣ ΓΙΑ ΣΥΓΚΕΚΡΙΜΕΝΟ ΣΚΟΠΟ. Ο ΚΙΝΔΥΝΟΣ ΧΡΗΣΗΣ ΤΟΥ ΠΡΟΪΟΝΤΟΣ ΑΠΟ ΕΣΑΣ ΓΙΝΕΤΑΙ ΜΕ ΔΙΚΟ ΣΑΣ ΚΙΝΔΥΝΟ. ΣΕ ΚΑΜΙΑ ΠΕΡΙΠΤΩΣΗ Η HIKVISION ΔΕΝ ΕΙΝΑΙ ΥΠΕΥΘΥΝΗ ΑΠΕΝΑΝΤΙ ΣΑΣ ΓΙΑ ΕΙΔΙΚΕΣ ΖΗΜΙΕΣ, ΑΠΟΘΕΤΙΚΗ, ΣΥΜΠΤΩΜΑΤΙΚΗ Ή ΕΜΜΕΣΗ ΖΗΜΙΑ, ΣΥΜΠΕΡΙΛΑΜΒΑΝΟΜΕΝΩΝ ΜΕΤΑΞΥ ΑΛΛΩΝ, ΖΗΜΙΩΝ ΓΙΑ ΑΠΩΛΕΙΑ ΕΠΙΚΕΡΔΙΜΑΤΙΚΩΝ ΚΕΡΔΩΝ, ΔΙΑΚΟΠΗ ΕΠΙΧΕΙΡΗΜΑΤΙΚΗΣ ΛΕΙΤΟΥΡΓΙΑΣ Ή ΑΠΩΛΕΙΑ ΔΕΔΟΜΕΝΩΝ, ΚΑΤΑΣΤΡΟΦΗ ΣΥΣΤΗΜΑΤΩΝ, Ή ΑΠΩΛΕΙΑ ΤΕΚΜΗΡΙΩΝ, ΒΑΣΗ ΑΙΒΕΤΗΣΕΙΣ ΣΥΜΒΑΣΗΣ, ΑΔΙΚΟΠΡΑΞΙΑΣ ΣΥΜΠΕΡΙΦΑΜΒΑΝΟΜΕΝΗΣ ΤΗΣ ΑΜΕΛΕΙΑΣ, ΕΥΘΥΝΗΣ ΑΠΟΖΗΜΙΩΣΗΣ ΠΡΟΪΟΝΤΟΣ, Η ΑΛΛΟΣ ΤΟΣΟ, ΑΚΟΜΗ ΚΑΙ ΕΑΝ Η HIKVISION ΕΧΕΙ ΕΝΗΜΕΡΩΘΕΙ ΓΙΑ ΤΗΝ ΠΙΘΑΝΟΤΗΤΑ ΤΕΤΟΙΩΝ ΖΗΜΙΩΝ Ή ΑΠΩΛΕΙΩΝ.

ΑΝΑΓΝΩΡΙΖΕΤΕ ΟΤΙ Η ΦΥΣΗ ΤΟΥ ΔΙΑΔΙΚΤΥΟΥ ΕΝΕΙΚΟΝΙΖΕΙ ΕΓΓΕΝΕΣ ΚΙΝΔΥΝΟΥΣ ΑΣΦΑΛΕΙΑΣ, ΚΑΙ Η HIKVISION ΔΕΝ ΑΝΑΛΑΜΒΑΝΕΙ ΟΥΔΕΜΙΑ ΕΥΘΥΝΗ ΓΙΑ ΜΗ ΚΑΝΟΝΙΚΗ ΛΕΙΤΟΥΡΓΙΑ, ΔΙΑΡΡΟΗ ΑΠΟΡΡΗΤΩΝ ΔΕΔΟΜΕΝΩΝ Ή ΑΛΛΕΣ ΖΗΜΙΕΣ ΠΟΥ ΠΡΟΚΥΠΤΟΥΝ ΑΠΟ ΚΥΒΕΡΝΟΕΠΙΘΕΣΕΙΣ, ΕΠΙΘΕΣΗ ΧΑΚΕΡ, ΜΟΛΥΝΣΕΙΣ ΑΠΟ ΙΟ Ή ΑΛΛΟΥΣ ΔΙΑΔΙΚΤΥΑΚΟΥΣ ΚΙΝΔΥΝΟΥΣ ΑΣΦΑΛΕΙΑΣ. ΕΩΤΟΣΟ, Η HIKVISION ΘΑ ΠΑΡΕΧΕΙ ΕΓΚΑΙΡΗ ΤΕΧΝΙΚΗ ΥΠΟΣΤΗΡΙΞΗ, ΕΑΝ ΚΡΙΘΕΙ ΑΠΑΡΑΙΤΗΤΟ.

ΣΥΜΦΩΝΕΙΤΕ ΝΑ ΧΡΗΣΙΜΟΠΟΙΗΣΕΤΕ ΑΥΤΟ ΤΟ ΠΡΟΪΟΝ ΣΕ ΣΥΜΦΩΝΙΑ ΜΕ ΟΛΟΥΣ ΤΟΥΣ ΙΣΧΥΟΝΤΕΣ ΝΟΜΟΥΣ, ΚΑΙ ΟΤΙ ΕΙΣΤΕ ΥΠΕΥΘΥΝΟΙ ΓΙΑ ΝΑ ΔΙΑΣΦΑΛΙΣΤΕΤΕ ΟΤΙ Η ΧΡΗΣΗ ΤΟΥ ΠΡΟΪΟΝΤΟΣ ΔΕΝ ΠΑΡΑΒΑΙΝΕΙ ΤΙΣ ΑΝΩΤΕΡΩ ΝΟΜΙΜΕΣ ΚΑΙ ΔΙΚΑΙΩΜΑΤΙΚΕΣ ΤΡΙΤΩΝ. ΣΥΜΠΕΡΙΛΑΜΒΑΝΟΜΕΝΩΝ ΕΝΔΕΙΚΤΙΚΑ, ΔΙΚΑΙΩΜΑΤΩΝ ΠΝΕΥΜΑΤΙΚΗΣ ΙΔΙΟΚΤΗΣΙΑΣ Η ΠΡΟΣΤΑΣΙΑΣ ΔΕΔΟΜΕΝΩΝ ΚΑΙ ΛΟΙΠΑ ΔΙΚΑΙΩΜΑΤΑ ΠΡΟΣΤΑΣΙΑΣ ΑΠΟΡΡΗΤΟΥ. ΔΕΝ ΠΡΕΠΕΙ ΝΑ ΧΡΗΣΙΜΟΠΟΙΗΣΕΤΕ ΤΟ ΠΡΟΪΟΝ ΓΙΑ ΠΑΡΑΝΟΜΟ ΚΥΝΗΓΙ ΖΩΩΝ, ΠΑΡΑΒΙΑΣΗ ΤΗΣΙΔΙΩΤΙΚΟΤΗΤΑΣ Ή ΟΠΟΙΟΝΔΗΠΟΤΕ ΑΛΛΟ ΣΚΟΠΟ ΠΑΡΑΝΟΜΟ ΕΠΙΖΗΜΙΟ ΓΙΑ ΤΟ ΚΟΙΝΟ ΣΥΜΦΕΡΟΝ. ΔΕΝ ΘΑ ΧΡΗΣΙΜΟΠΟΙΗΣΕΤΕ ΑΥΤΟ ΤΟ ΠΡΟΪΟΝ ΓΙΑ ΟΠΟΙΑΔΗΠΟΤΕ ΑΠΑΓΟΡΕΥΜΕΝΗ ΤΕΛΙΚΗ ΧΡΗΣΗ, ΣΥΜΠΕΡΙΛΑΜΒΑΝΟΜΕΝΗΣ ΤΗΣ ΑΝΑΠΤΥΞΗΣ Ή ΠΑΡΑΓΩΓΗΣ ΜΑΖΙΚΗΣ ΚΑΤΑΣΤΡΟΦΗΣ, ΤΗΣ ΑΝΑΠΤΥΞΗΣ Ή ΠΑΡΑΓΩΓΗΣ ΧΗΜΙΚΩΝ Ή ΒΙΟΛΟΓΙΚΩΝ ΟΠΛΩΝ, ΤΩΝ ΔΡΑΣΤΗΡΙΟΤΗΤΩΝ ΣΕ ΠΛΗΡΟ ΤΟΥ ΣΤΕΓΟΣΤΑΣ ΜΕ ΠΟΣΟΔΗΠΟΤΕ ΕΚΡΗΚΤΗΑ ΠΥΡΗΝΙΚΗΣ ΕΝΕΡΓΕΙΑΣ Ή ΜΗ ΑΣΦΑΛΕΙΑΣ ΚΥΚΛΟΥ ΠΥΡΗΝΙΚΩΝ ΚΑΥΣΙΜΩΝ, Η ΠΡΟΣ ΥΠΟΣΤΗΡΙΞΗ ΠΑΡΑΒΙΑΣΕΩΝ ΤΩΝ ΑΝΘΡΩΠΙΝΩΝ ΔΙΚΑΙΟΜΑΤΩΝ.

ΣΕ ΠΕΡΙΠΤΩΣΗ ΤΥΧΟΝ ΔΙΕΝΕΞΕΙΩΝ ΜΕΤΑΞΥ ΤΟΥ ΠΑΡΟΝΤΟΣ ΕΓΧΕΙΡΙΔΙΟΥ ΚΑΙ ΤΗΣ ΙΣΧΥΟΥΣΑΣ ΝΟΜΟΘΕΣΙΑΣ, ΠΡΟΤΕΡΑΙΟΤΗΤΑ ΕΧΕΙ Η ΔΕΥΤΕΡΗ.

Το προϊόν και -όπου ισχύει- τα παρεχόμενα εξαρτήματα φέρουν τη σήμανση «CE» και άρα είναι σύμφωνα με τα ισχύοντα εναρμονισμένα ευρωπαϊκά πρότυπα που αναφέρονται στην Οδηγία ΗΜΕ 2014/30/ΕΕ, την Οδηγία χαμηλής τάσης (LVD) 2014/35/ΕΕ και την Οδηγία RoHS 2011/65/ΕΕ.

2012/19/ΕΕ (Οδηγία WEEE): Τα προϊόντα που φέρουν αυτό το σύμβολο δεν μπορούν να απορριφθούν ως αδιαχώριστα αστικά απόβλητα στην Ευρωπαϊκή Ένωση. Για τη σωστή ανακύκλωση, επιστρέψτε αυτό το προϊόν στον τοπικό σας προμηθευτή κατά την αγορά ισοδύναμου νέου εξοπλισμού ή απορρίψτε το στα καθορισμένα σημεία συλλογής. Για περισσότερες πληροφορίες βλ.: www.recyclethis.info

2006/66/ΕΚ (Οδηγία περί μπαταριών): Το παρόν προϊόν περιέχει μπαταρία η οποία δεν επιτρέπεται να απορριφτεί ως μη διαχωρισμένο αστικό απόρριμμα στην Ευρωπαϊκή Ένωση. Για πληροφορίες σχετικά με την μπαταρία, ανατρέξτε στην τεκμηρίωση του προϊόντος. Η μπαταρία φέρει το συγκεκριμένο σύμβολο, το οποίο ενδέχεται να περιλαμβάνει γράμματα που υποδηλώνουν την παρουσία καδμίου (Cd), μολύβδου (Pb) ή υδραργύρου (Hg). Για σωστή ανακύκλωση, επιστρέψτε την μπαταρία στον προμηθευτή σας ή σε εγκεκριμένο σημείο συλλογής. Για περισσότερες πληροφορίες: www.recyclethis.info

### ΠΡΟΣΟΧΗ

Κατά τη χρήση του προϊόντος, σφίξτε τα τερμάτια σωστού τύπου κανονισμούς ηλεκτρικής ασφάλειας του κράτους και της περιοχής σας.

Κομψά γυμνή φλόγα, όπως ανημμένα κεριά, δεν πρέπει να τοποθετείται πάνω στον εξοπλισμό.

Εγκαταστήστε τον εξοπλισμό σύμφωνα με τις οδηγίες σε αυτό το εγχειρίδιο.

Για την αποφυγή τραυματισμών, αυτός ο εξοπλισμός πρέπει να είναι